ՄԵՏԱՂԱԿԱՆ ՃԱՂԱՎԱՆԴԱԿԻ ՀԱՏԱԿԱԳԻԾ

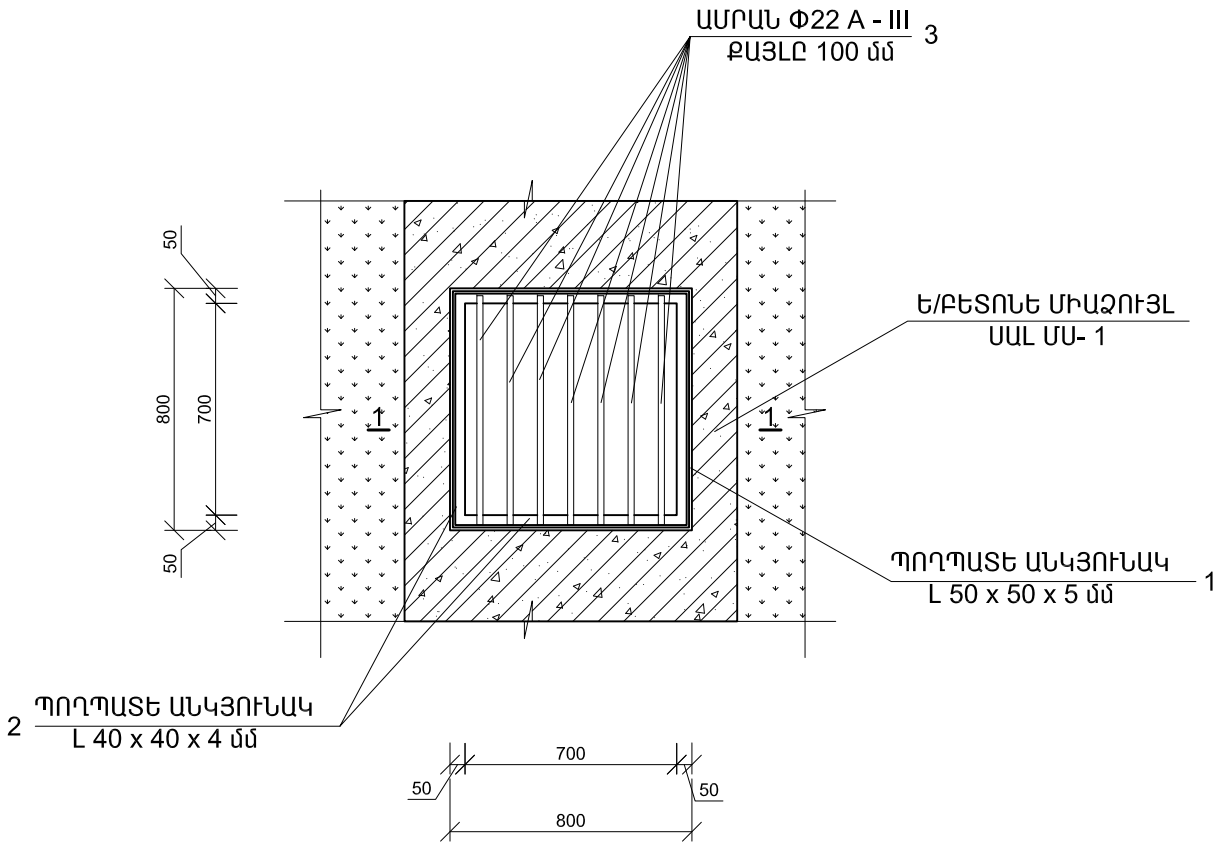

ՄԵՏԱՂԱԿԱՆ ՃԱՂԱՎԱՆԴԱԿԻ ՆՅՈՒԹԵՐԻ ՄԱՍՆԱԳԻՐ

Հ /Հ	ԱՆՎԱՆՈՒՄԸ	ՄԵԿ ԷԼ-ՏԻ ԵՐԿԱՐՈՒԹ-ՅՈՒՆԸ /մ/	ՔԱՆԱԿԸ /հատ/	ԸՆԴՀԱՆՈՒՐ ԵՐԿԱՐՈՒԹ-ՅՈՒՆԸ /մ/	ԸՆԴՀԱՆՈՒՐ ՔԱՇԸ /կգ/	ԾԱՆՈԹՈՒԹՅՈՒՆ /ԸՆԴՀ. ՔԱՇԸ /ԿԳ// /2 հատի համար/
1.	ՊՈՂՊԱՏԵ ԱՆԿՅՈՒՆԱԿ L 50 x 50 x 5 մմ	0.80	4	3.20	12.1	24.2
2.	ՊՈՂՊԱՏԵ ԱՆԿՅՈՒՆԱԿ L 40 x 40 x 4 մմ	0.78	4	3.12	7.60	15.2
3.	ԱՄՐԱՆ Φ22 A - III	0.74	7	5.18	15.5	31.0
4.	ՊՈՂՊԱՏԵ ՁՈՂ Φ10 մմ	0.15	8	1.20	0.75	1.5
5.	ԱՆՑՔԵՐԻ ՇԱՂԱՓՈՒՄ Ե/ԲԵՏՈՆԵ ՄԻԱՁՈՒՅԼ ՍԱԼԻ ՄԵՋ ՄԵՋ Φ15 L=100 մմ - 16 հատ					
6.	ԱՆՑՔԵՐԻ ԼՑՆՈՒՄ ՑԵՄԵՆՏԱՅԻՆ ՇԱՂԱԽՈՎ - 2.0 կգ					
7.	ՄԵՏԱՂԱԿԱՆ ԷԼԵՄԵՆՏՆԵՐԻ ՅՈՒՂԱՆԵՐԿՈՒՄ - 3.0 Մ^2					

ԿՏՐՎԱԾՔ 1 - 1

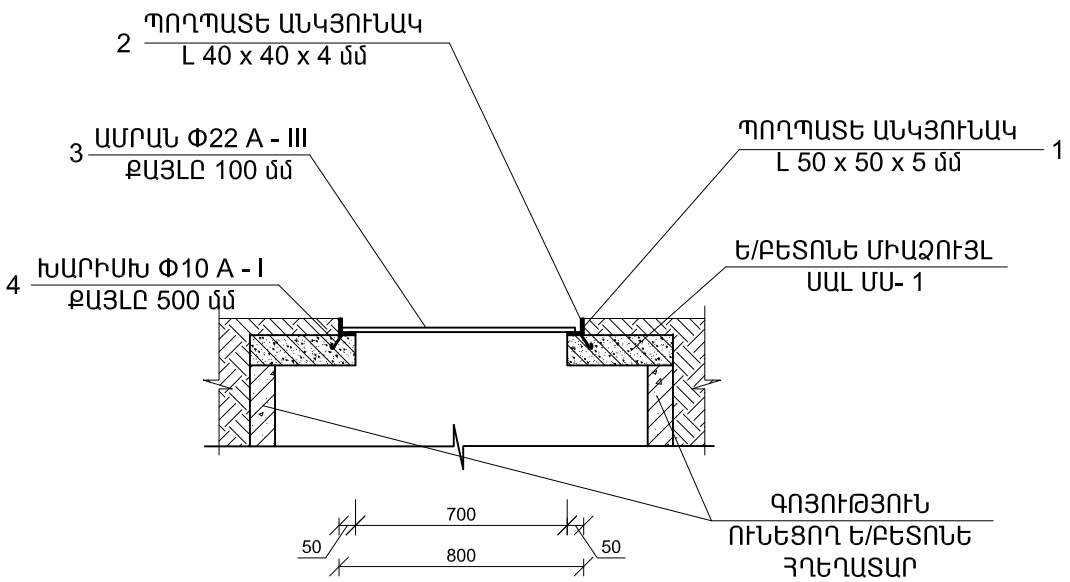

ԾԱՆՈԹՈՒԹՅՈՒՆ

1. ՄԵՏԱՂԱԿԱՆ ՃԱՂԱՎԱՆԴԱԿԸ ՆԱԽԱՏԵՍՎԱԾ Է ՏԵՂԱԴՐԵԼ ԵՐԿՈՒ ՏԵՂ ՍԻՋԱՄԱՐԳԵՐԻ ՄԵՋ ԳՈՅՈՒԹՅՈՒՆ ՈՒՆԵՑՈՂ ՀԵՂԵՂԱՏԱՐԻ ՄԱՔԱՐՄԱՆ ՀԱՄԱՐ
2. ՄԵՏԱՂԱԿԱՆ ԷԼԵՄԵՆՏՆԵՐԸ ՆԱԽԱՏԵՍՎԱԾ Է ՅՈՒՂԱՆԵՐԿԵԼ ԵՐԿՈՒ ԱՆԳԱՄ
3. ՄԵՏԱՂԱԿԱՆ ԷԼԵՄԵՆՏՆԵՐԻ ԵՌԱԿՑՈՒՄՆ ԻՐԱԿԱՆԱՑՆԵԼ Э-42 ՏԻՊԻ ԷԼԵԿՏՐՈԴՈՎ

Տնօրեն	Ռ. Քոչարյան		ԱԼԱՎԵՐԴԻ ՔԱՂԱՔԻ ԷՆԳԵԼՍ ՀԱՄԱՅՆՔԻ ԶԲՈՍԱՅԳՈՒ ՆՈՐՈԳՈՒՄ			
Ն Գ Ճ	Գ. Գուլանյան					
Կատարեց	Վ. Դանիելյան			ՓՈՒԼ	ԹԵՐԹ	ԹԵՐԹԵՐ
				Ա Ն	ԳՀ-	
			ՄԵՏԱՂԱԿԱՆ ՃԱՂԱՎԱՆԴԱԿ ՄՃ-1, ՆՅՈՒԹԵՐԻ ՄԱՍՆԱԳԻՐ	"Ռոսա Քոնսալթինգ" ՍՊԸ		