ՃԱԿԱՏ

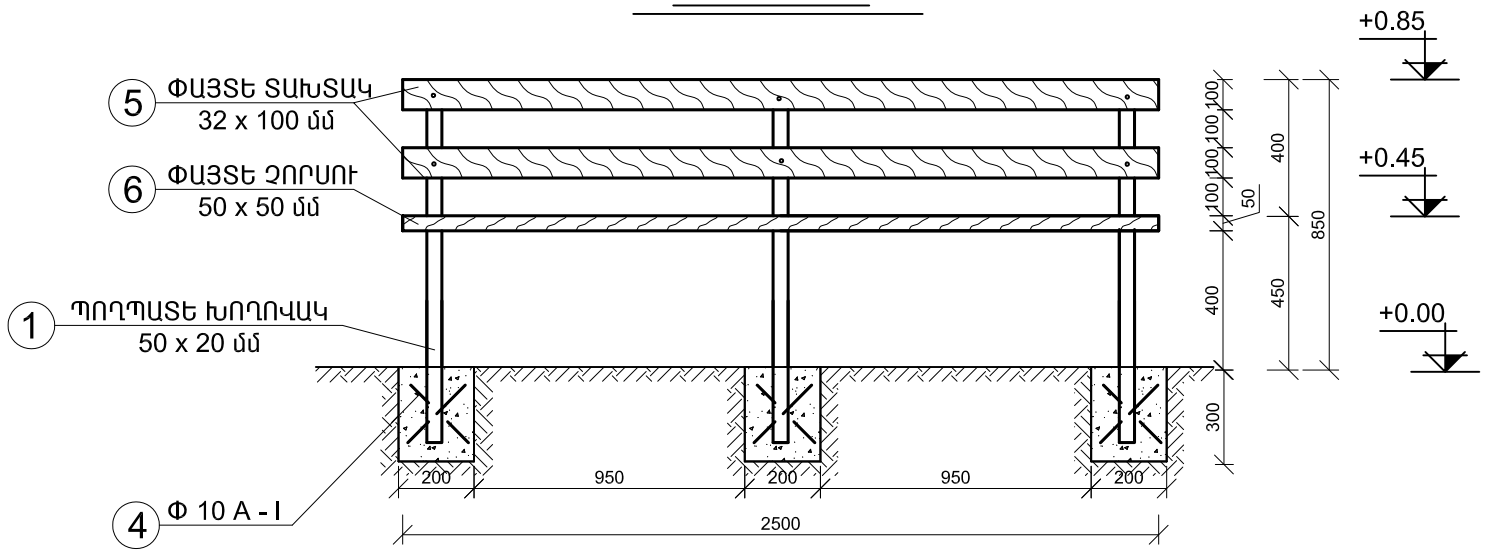

ԿՏՐՎԱԾՔ 1 - 1

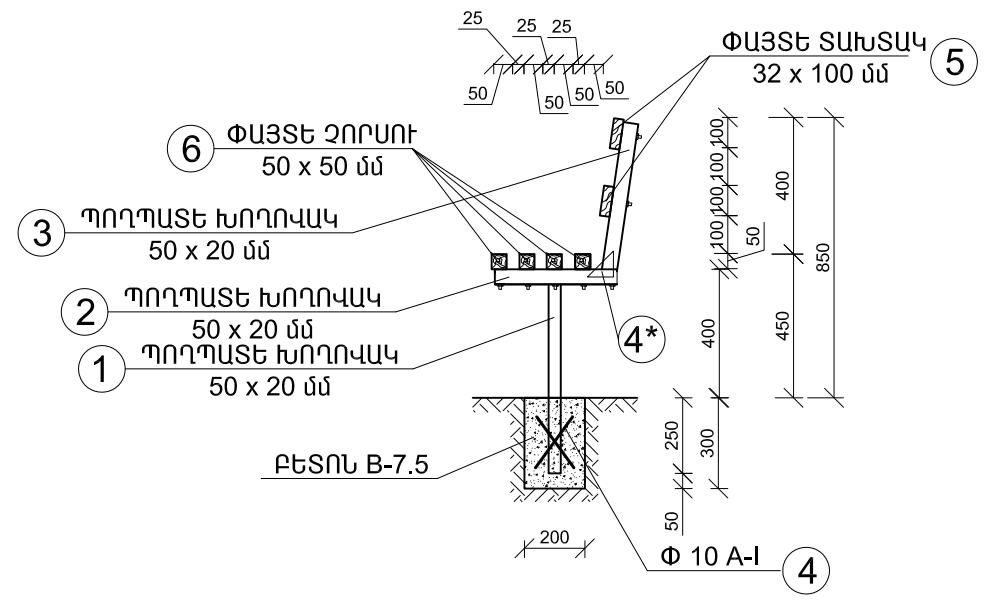

ՄԵՏԱՂԱԿԱՆ ՆՍՏԱՐԱՆ Ն-2-Ի ՆՅՈՒԹԵՐԻ ՄԱՍՆԱԳԻՐ

/25 հատ այգու տարածքում/

Հ /Հ	ԱՆՎԱՆՈՒՄԸ	ՄԵԿ ԷԼ-ՏԻ ԵՐԿԱՐՈՒԹ-ՅՈՒՆԸ /մ/	ՔԱՆԱԿԸ /հատ/	ԸՆԴՀԱՆՈՒՐ ԵՐԿԱՐՈՒԹ-ՅՈՒՆԸ /մ/	ԸՆԴՀԱՆՈՒՐ ՔԱՇԸ /կգ/	ԾԱՆՈԹՈՒԹՅՈՒՆ /ԸՆԴՀ. ՔԱՇԸ /ԿԳ// /25 հատի համար/
1.	ՊՈՂՊԱՏԵ ԽՈՂՈՎԱԿ 50 x 20 մմ	0.75	3	2.25	6.48	162.0
2.	ՊՈՂՊԱՏԵ ԽՈՂՈՎԱԿ 50 x 20 մմ	0.275	3	0.825	2.38	60.0
3.	ՊՈՂՊԱՏԵ ԽՈՂՈՎԱԿ 50 x 20 մմ	0.45	3	1.35	3.89	97.3
4.	ՊՈՂՊԱՏԵ ՁՈՂ Φ10 մմ	0.15	6	0.9	0.56	14.0
4*.	ՊՈՂՊԱՏԵ ԹԵՐԹ -70x4 մմ	0.07	3	0.21	0.23	5.8
5.	ՓԱՅՏԵ ՉՈՐՍՈՒ 50x50 մմ, L=2500 մմ - 100 հատ/ 0.63 մ³					
6.	ՏԱԽՏԱԿ 100x32 մմ, L=2500 մմ - 50 հատ/ 0.40 մ³					
7.	ՓԱՅՏԵ ԷԼԵՄԵՆՏՆԵՐԻ ՅՈՒՂԱՆԵՐԿՈՒՄ - 85.0 մ²					
8.	ՄԵՏԱՂԱԿԱՆ ԷԼԵՄԵՆՏՆԵՐԻ ՅՈՒՂԱՆԵՐԿՈՒՄ - 16.0 մ²					
9.	ՀԻՄՔԵՐԻ ՓՈՐՈՒՄ III ԿԱՐԳԻ ԳՐՈՒՆՏՆԵՐՈՒՄ - 0.9 մ³					
10.	ՀԻՄՔԵՐԻ ԲԵՏՈՆԱՑՈՒՄ B-7.5 - 0.9 մ³					
11.	ԱՎԵԼՈՐԴ ԲՆԱՀՈՂԻ ՓՈՌՈՒՄ ՏԵՂՈՒՄ - 0.9 մ³					

ՏԵՍՔ ՎԵՐԵՎԻՑ

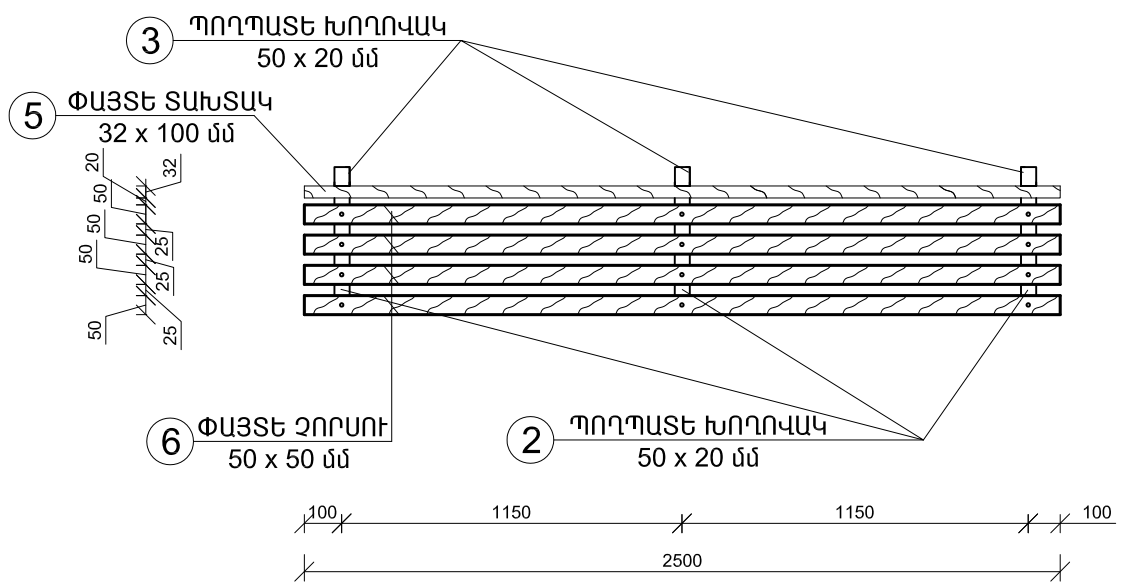

Տնօրեն	Ռ. Քոչարյան		ԱԼԱՎԵՐԴԻ ՔԱՂԱՔԻ ԷՆԳԵԼՍ ԹԱՂԱՄԱՍԻ ՋԲՈՍԱՅԳՈՒ ՆՈՐՈԳՈՒՄ		
Ն Գ Ճ	Գ. Գուլանյան				
Կատարեց	Վ. Դանիելյան			ՓՈՒԼ	ԹԵՐԹ	ԹԵՐԹԵՐ
				Ա Ն	ԳՀ-	
			ՓԱՅՏԵ ՆՍՏԱՐԱՆ Ն-2-Ի ՀԱՏԱԿԱԳԻԾ, ՃԱԿԱՏ, ՏԵՍՔ ԿՈՂՔԻՑ: ՆՅՈՒԹԵՐԻ ՄԱՍՆԱԳԻՐ:	"Ռոսա Քոնսալթինգ" ՍՊԸ	