V=5.0 մ^3 ԾԱՎԱԼՈՎ ԿՈՅՈՒՂՈՒ ԿԵՂՏԱՋՐԵՐԻ ՄԱՔՐՄԱՆ ՀՈՐԻ ՀԱՏԱԿԱԳԻԾ Մ 1 : 50

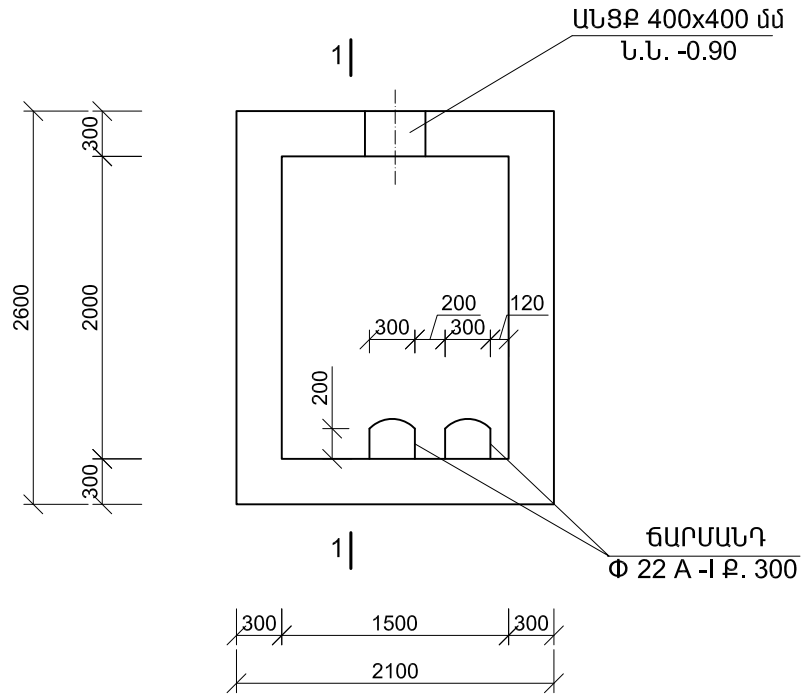

ԾԱԾԿԻ ՀԱՏԱԿԱԳԻԾ Մ 1 : 50

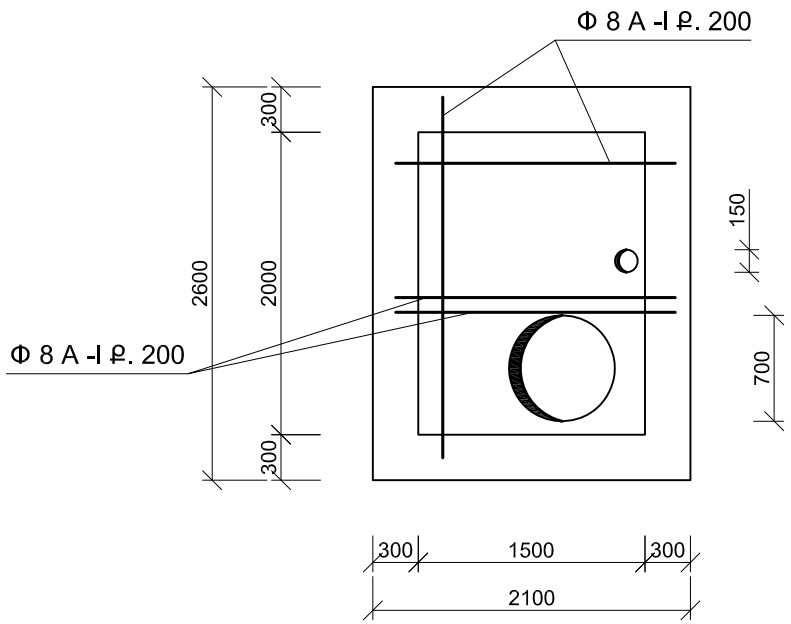

ԿՏՐՎԱԾՔ 1 - 1

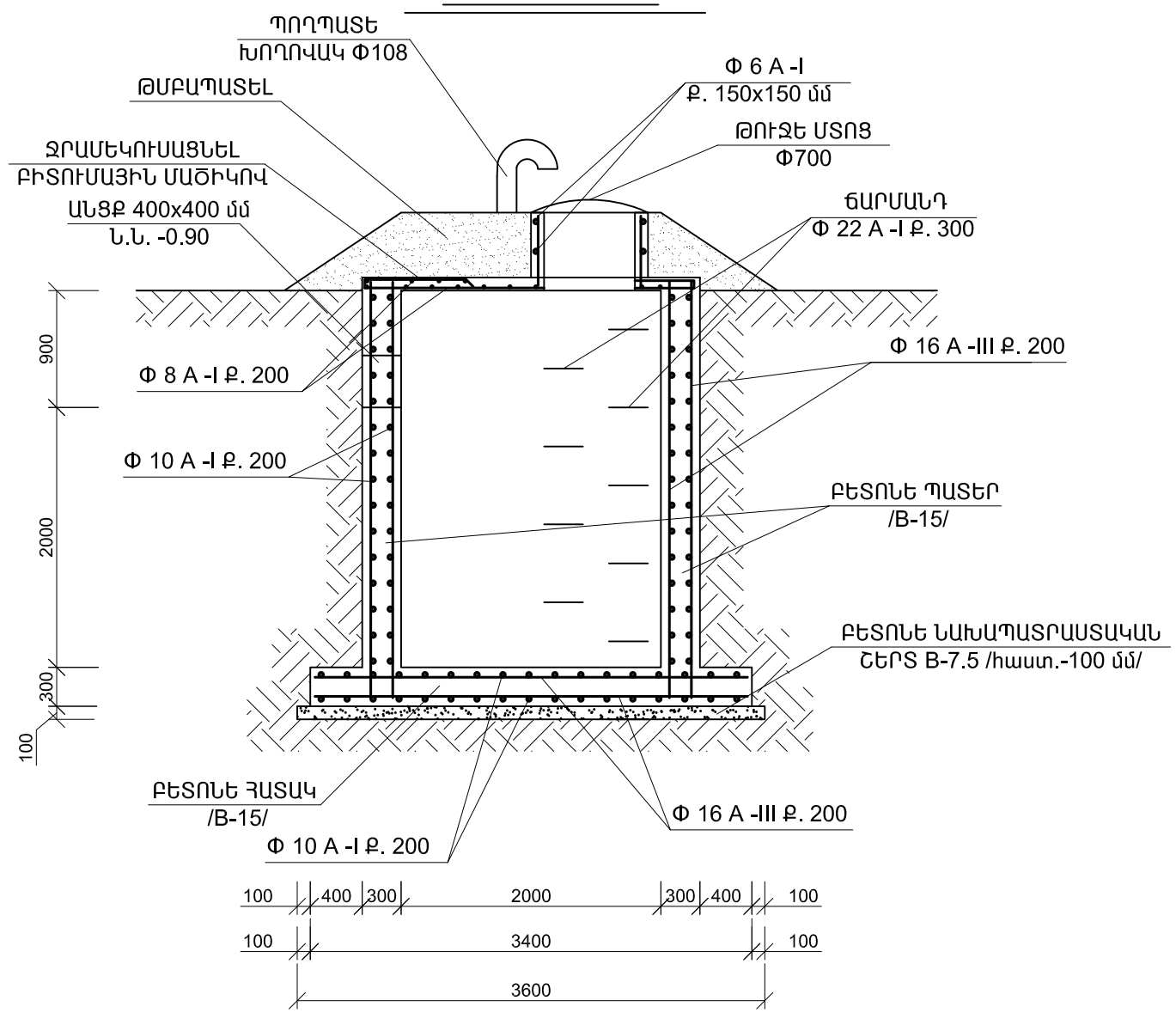

ԾԱՆՈԹՈՒԹՅՈՒՆ

1. ՊԱՏԵՐԸ ԵՎ ՀԱՏԱԿԸ ԻՐԱԿԱՆԱՑՆԵԼ ՍՈՒԼՖԱՏԱԿԱՅՈՒՆ ՑԵՄԵՆՏՈՎ
2. ԱՆՑՔԵՐԻ ՀԱՏՎԱԾՈՒՄ ՏԵՂԱԴՐԵԼ ԵՐԿԱԿԻ ԱՄՐԱՆԱՋՈՂԵՐ

Տնօրեն	Ռ. Քոչարյան		ԱԼԱՎԵՐԴԻ ՔԱՂԱՔԻ ԷՆԳԵԼՍ ԹԱՂԱՄԱՍԻ ՋԲՈՍԱՅԳՈՒ ՆՈՐՈԳՈՒՄ			
Ն Գ Ճ	Գ. Գուլանյան					
Կատարեց	Վ. Դանիելյան			ՓՈՒԼ	ԹԵՐԹ	ԹԵՐԹԵՐ
				Ա Ն	ԱՋԿ-6	
			V=5.0 մ^3 ԾԱՎԱԼՈՎ ԿՈՅՈՒՂՈՒ ԿԵՂՏԱՋՐԵՐԻ ՄԱՔՐՄԱՆ ՀՈՐ	"Ռոսա Քոնսալթինգ" ՍՊԸ		