ՓԱՅՏԵ ՆՍՏԱՐԱՆԻ Ն-1 ճակատ

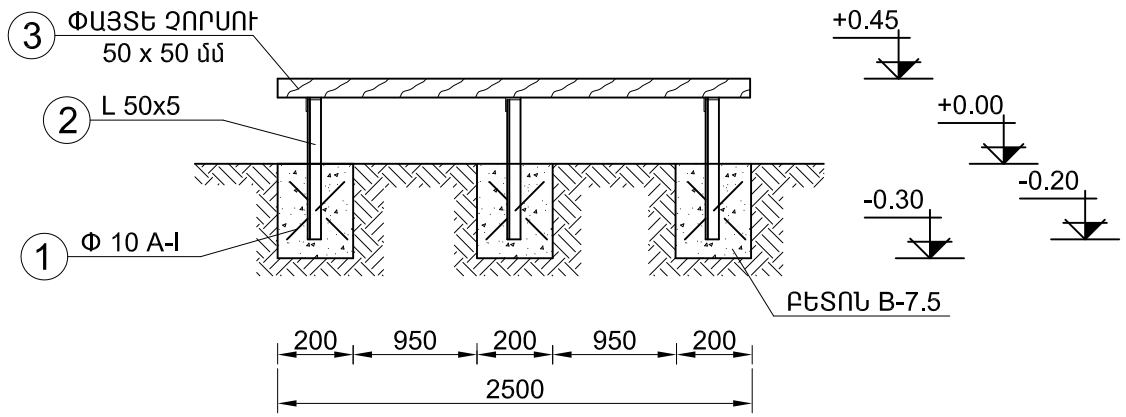

ՓԱՅՏԵ ՆՍՏԱՐԱՆԻ ՀԱՏԱԿԱԳԻԾ

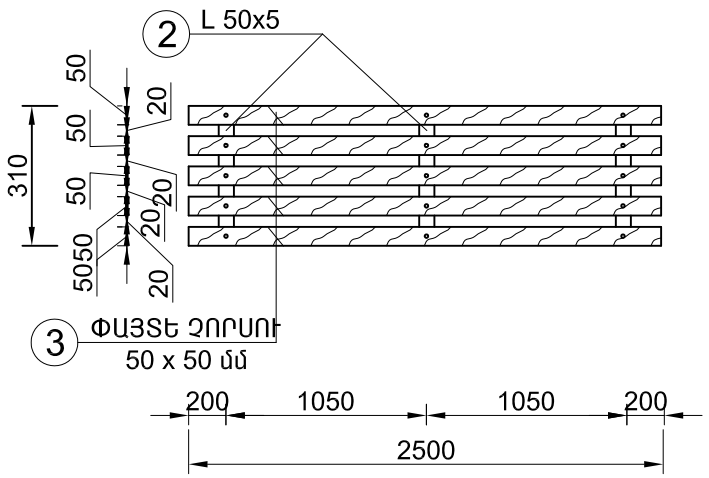

ՓԱՅՏԵ ՆՍՏԱՐԱՆ Ն-1-ի ՆՅՈՒԹԵՐԻ ՄԱՍՆԱԳԻՐ

/30 հատ բեմի դեմի հատվածում/

Հ /Հ	ԱՆՎԱՆՈՒՄԸ	ՄԵԿ ԷԼ-ՏԻ ԵՐԿԱՐՈՒԹ-ՅՈՒՆԸ /մ/	ՔԱՆԱԿԸ /հատ/	ԸՆԴՀԱՆՈՒՐ ԵՐԿԱՐՈՒԹ-ՅՈՒՆԸ /մ/	ԸՆԴՀԱՆՈՒՐ ՔԱՇԸ /կգ/	ԾԱՆՈԹՈՒԹՅՈՒՆ /ԸՆԴՀ. ՔԱՇԸ /ԿԳ// /30 հատի համար/
1.	ՊՈՂՊԱՏԵ ՁՈՂ Φ10 մմ	0.15	6	0.9	0.56	16.7
2.	ՊՈՂՊԱՏԵ ԱՆԿՅՈՒՆԱԿ L 50 x 5 մմ	0.9	3	2.7	10.2	306.0
3.	ՓԱՅՏԵ ՉՈՐՍՈՒ 50x50 մմ, L=2500 մմ - 150 հատ/ 0.94 մ³					
4.	ՓԱՅՏԵ ԷԼԵՄԵՆՏՆԵՐԻ ՅՈՒՂԱՆԵՐԿՈՒՄ - 76.0 մ²					
5.	ՄԵՏԱՂԱԿԱՆ ԷԼԵՄԵՆՏՆԵՐԻ ՅՈՒՂԱՆԵՐԿՈՒՄ - 13.0 մ²					
6.	ՀԻՄՔԵՐԻ ՓՈՐՈՒՄ III ԿԱՐԳԻ ԳՐՈՒՆՏՆԵՐՈՒՄ - 1.1 մ³					
7.	ՀԻՄՔԵՐԻ ԲԵՏՈՆԱՑՈՒՄ B-7.5 - 1.1 մ³					
8.	ԱՎԵԼՈՐԴ ԲՆԱՀՈՂԻ ՓՈՌՈՒՄ ՏԵՂՈՒՄ - 1.1 մ³					

ԱՂԲԱՄԱՆԻ ՏԵՍՔԸ ԿՈՂՔԻՑ

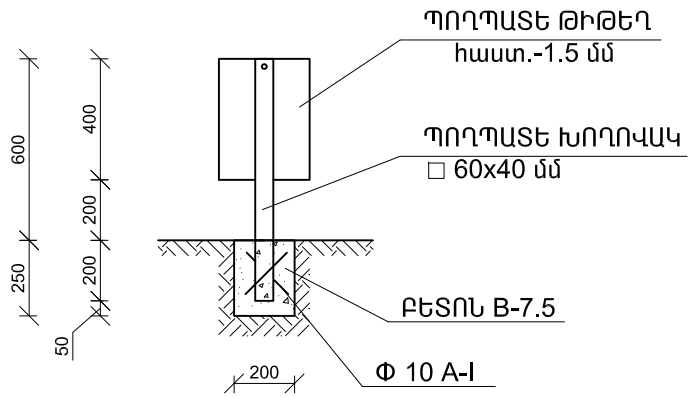

ԱՂԲԱՄԱՆԻ ՏԵՍՔԸ ԴԵՄԻՑ

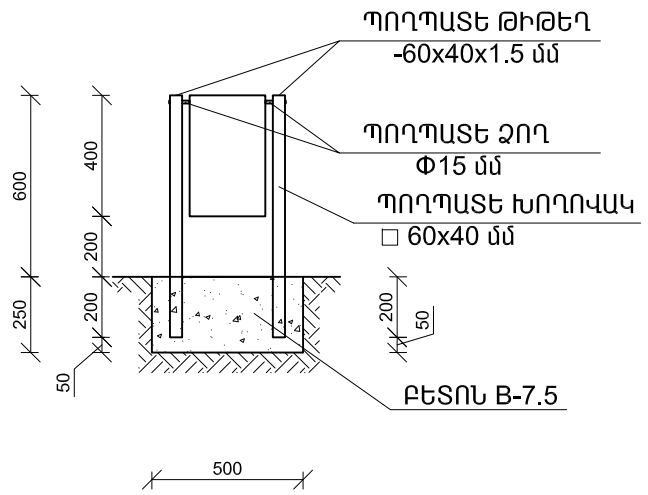

ԱՂԲԱՄԱՆԻ ՀԱՏԱԿԱԳԻԾ

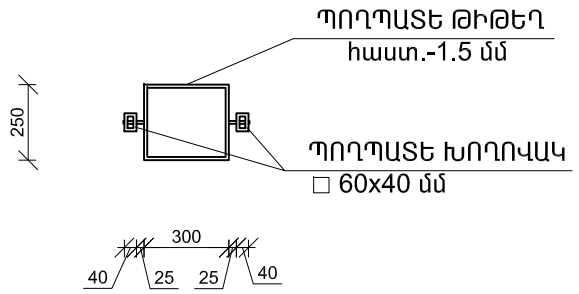

ՄԵՏԱՂԱԿԱՆ ԱՂԲԱՄԱՆԻ ՆՅՈՒԹԵՐԻ ՄԱՍՆԱԳԻՐ

Հ /Հ	ԱՆՎԱՆՈՒՄԸ	ՄԵԿ ԷԼ-ՏԻ ԵՐԿԱՐՈՒԹ-ՅՈՒՆԸ /մ/	ՔԱՆԱԿԸ /հատ/	ԸՆԴՀԱՆՈՒՐ ԵՐԿԱՐՈՒԹ-ՅՈՒՆԸ /մ/	ԸՆԴՀԱՆՈՒՐ ՔԱՇԸ /կգ/	ԾԱՆՈԹՈՒԹՅՈՒՆ /ԸՆԴՀ. ՔԱՇԸ /ԿԳ// /15 հատի համար/
1.	ՊՈՂՊԱՏԵ ՁՈՂ Φ10 մմ	0.15	2	0.3	0.2	3.0
2.	ՊՈՂՊԱՏԵ ԽՈՂՈՎԱԿ□60 x 40 մմ	0.8	2	1.6	4.7	70.5
3.	ՊՈՂՊԱՏԵ ՁՈՂ Φ15	0.075	2	0.15	0.23	3.4
4.	ՊՈՂՊԱՏԵ ՁՈՂ -40 x 1.5 մմ	0.06	2	0.12	0.067	1.0
5.	ՊՈՂՊԱՏԵ ԹԻԹԵՂ ՀԱՍՏ.-1.5 մմ - 7.8 մ²					
6.	ՄԵՏԱՂԱԿԱՆ ԷԼԵՄԵՆՏՆԵՐԻ ՅՈՒՂԱՆԵՐԿՈՒՄ - 20.0 մ²					
7.	ՀԻՄՔԵՐԻ ՓՈՐՈՒՄ III ԿԱՐԳԻ ԳՐՈՒՆՏՆԵՐՈՒՄ - 0.38 մ³					
8.	ՀԻՄՔԵՐԻ ԲԵՏՈՆԱՑՈՒՄ B-7.5 - 0.38 մ³					
9.	ԱՎԵԼՈՐԴ ԲՆԱՀՈՂԻ ՓՈՌՈՒՄ ՏԵՂՈՒՄ - 0.38 մ³					

Տնօրեն	Ռ. Քոչարյան		ԱԼԱՎԵՐԴԻ ՔԱՂԱՔԻ ԷՆԳԵԼՍ ԹԱՂԱՄԱՍԻ ՁԲՈՍԱՅԳՈՒ ՆՈՐՈԳՈՒՄ			
Ն Գ Ճ	Գ. Գուլանյան					
Կատարեց	Վ. Դանիելյան			ՓՈՒԼ	ԹԵՐԹ	ԹԵՐԹԵՐ
				Ա Ն	ԳՀ-	
			ՓԱՅՏԵ ՆՍՏԱՐԱՆ Ն-1: ՄԵՏԱՂԱԿԱՆ ԱՂԲԱՄԱՆ: ՆՅՈՒԹԵՐԻ ՄԱՍՆԱԳԻՐ ԵՎ ԱՇԽԱՏԱՆՔՆԵՐԻ ԾԱՎԱԼՆԵՐԻ ԱՄՓՈՓԱԳԻՐ:	"Ռոսա Քոնսալթինգ" ՍՊԸ		