ՄԵՏԱՂԱԿԱՆ ԲԱԶՐԻՔԻ ՃԱԿԱՏ Մ 1 : 50

/ՑԱՆԿԱՊԱՏ Ց-1 - 195.0 գծմ/

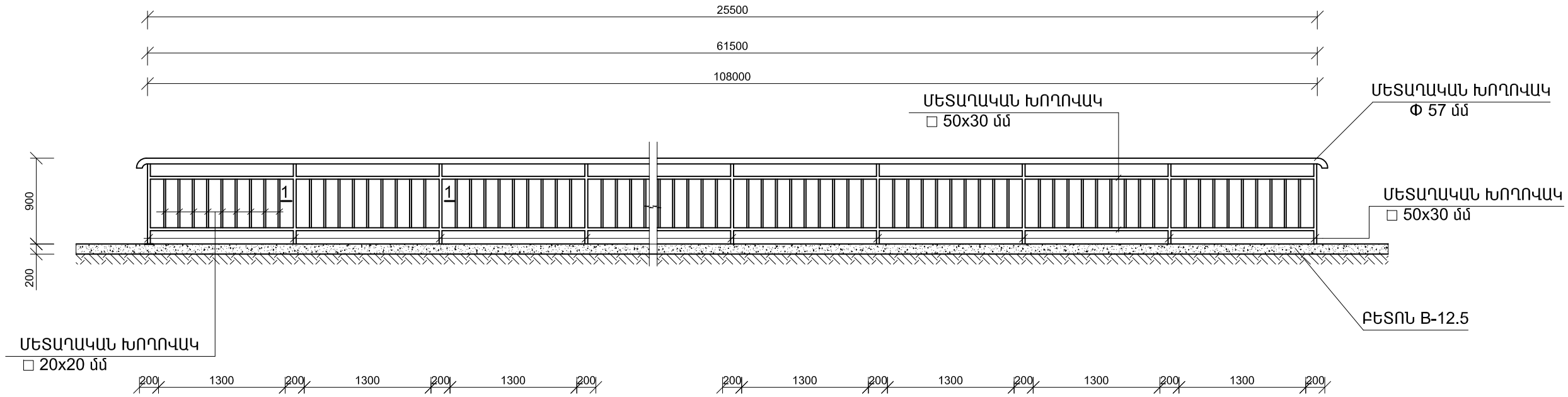

ՄԵՏԱՂԱԿԱՆ ԲԱԶՐԻՔԻ /ՑԱՆԿԱՊԱՏ Ց-1/ ՆՅՈՒԹԵՐԻ ՄԱՍՆԱԳԻՐ ԵՎ ԱՇԽԱՏԱՆՔՆԵՐԻ ԾԱՎԱԼՆԵՐԻ ԱՄՓՈՓԱԳԻՐ

Հ /Հ	ԱՆՀՐԱԺԵՇՏ ՆՅՈՒԹԵՐԻ ԱՆՎԱՆՈՒՄԸ	ՉԱՓՄ. ՄԻԱՎ.	ՔԱՆԱԿԸ	ԾԱՆՈԹՈՒԹՅՈՒՆ
1.	ՄԵՏԱՂԱԿԱՆ ԽՈՂՈՎԱԿ Φ 57x4 մմ - 195.0 գծմ	ԿԳ	1020.0	
2.	ՄԵՏԱՂԱԿԱՆ ԱՐՏՈՒՂՂՈՒՄ Φ 57 մմ -6 ՀԱՏ	ԿԳ	5.0	
3.	ՄԵՏԱՂԱԿԱՆ ԽՈՂՈՎԱԿ □50x30 մմ - 0.85 գծմ - 133 ՀԱՏ	ԿԳ	263.0	
4.	ՄԵՏԱՂԱԿԱՆ ԽՈՂՈՎԱԿ □50x30 մմ - 195.0 գծմ - 2 ՀԱՏ	ԿԳ	901.0	
5.	ՄԵՏԱՂԱԿԱՆ ԽՈՂՈՎԱԿ □20x20 մմ - 0.5 գծմ- 1170 ՀԱՏ	ԿԳ	498.0	
6.	ՄԵՏԱՂԱԿԱՆ ԷԼԵՄԵՆՏՆԵՐԻ ՅՈՒՂԱՆԵՐԿՈՒՄ	$Մ^2$	164.0	
7.	ՆԵՐԴ. ԷԼԵՄԵՆՏԻ ՊՈՂՊԱՏԵ ԹԵՐԹ -100x100x6 - 133 ՀԱՏ	ԿԳ	63.0	
8.	ՄԵՏԱՂԱԿԱՆ ՁՈՂ Φ14 A-III - 0.15 գծմ - 266 ՀԱՏ	ԿԳ	48.0	
9.	ԲԵՏՈՆԵ ՊԱՏԵՐԻ ԿԱՌՈՒՑՈՒՄ B-12.5	$Մ^3$	7.8	

ԿՏՐՎԱԾՔ 1 - 1

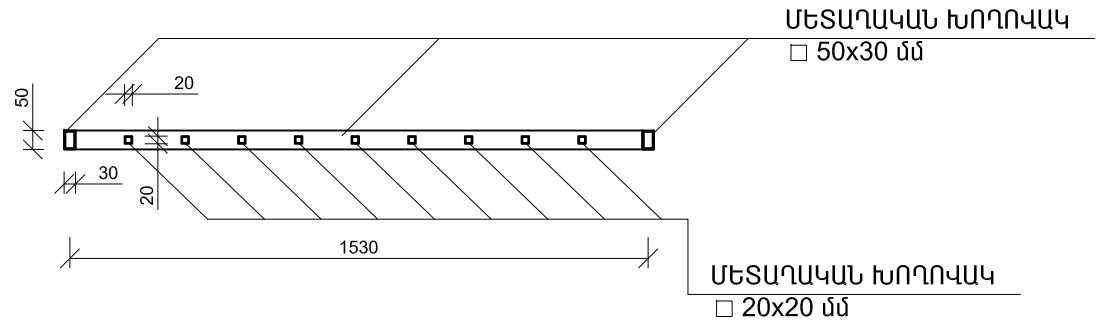

ԿՏՐՎԱԾՔ 2 - 2

ՆԵՐԴԻՐ ԷԼԵՄԵՆՏ ՆԷ-1

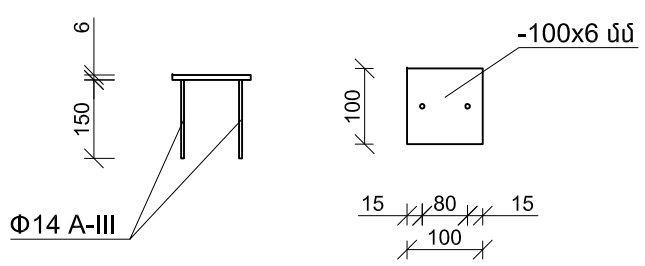

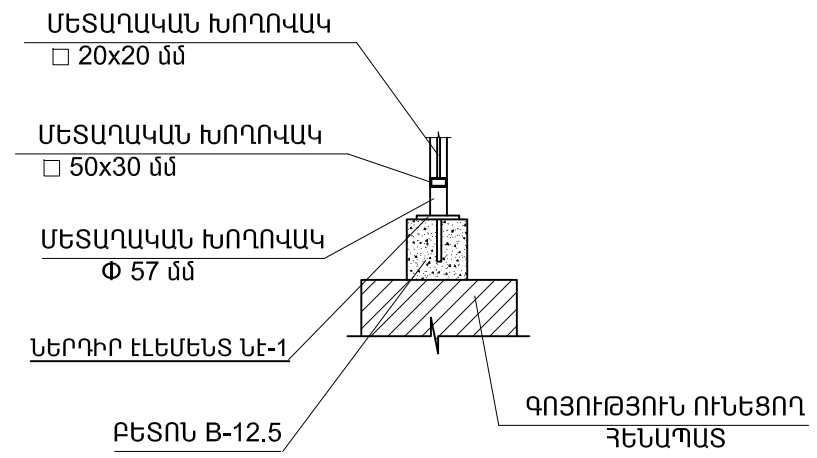

ԾԱՆՈԹՈՒԹՅՈՒՆ

1. ՄԵՏԱՂԱԿԱՆ ԷԼԵՄԵՆՏՆԵՐԻ ԵՌԱԿՑՈՒՄՆ ԻՐԱԿԱՆԱՑՆԵԼ

 Э-42 ՏԻՊԻ ԷԼԵԿՏՐՈԴՈՎ

Տնօրեն	Ռ. Քոչարյան		ԱԼԱՎԵՐԴԻ ՔԱՂԱՔԻ ԷՆԳԵԼՍ ՀԱՄԱՅՆՔԻ ԶԲՈՍԱՅԳՈՒ ՆՈՐՈԳՈՒՄ			
Ն Գ Ճ	Գ. Գուլանյան					
Կատարեց	Վ. Դանիելյան		/ՑԱՆԿԱՊԱՏ Ց-1/	ՓՈՒԼ	ԹԵՐԹ	ԹԵՐԹԵՐ
				Ա Ն	ԳՀ-	
			ՄԵՏԱՂԱԿԱՆ ԲԱԶՐԻՔԻ ՃԱԿԱՏ: ԿՏՐՎԱԾՔ 1 - 1: ՄԵՏԱՂԱԿԱՆ ԲԱԶՐԻՔԻ /ՑԱՆԿԱՊԱՏ Ց-1/ ՆՅՈՒԹԵՐԻ ՄԱՍՆԱԳԻՐ ԵՎ ԱՇԽԱՏԱՆՔՆԵՐԻ ԾԱՎԱԼՆԵՐԻ ԱՄՓՈՓԱԳԻՐ:	"Ռոսա Քոնսալթինգ" ՍՊԸ		