ՄԵՏԱՂԱԿԱՆ ԴԱՐՊԱՍ ՄԴ - 1

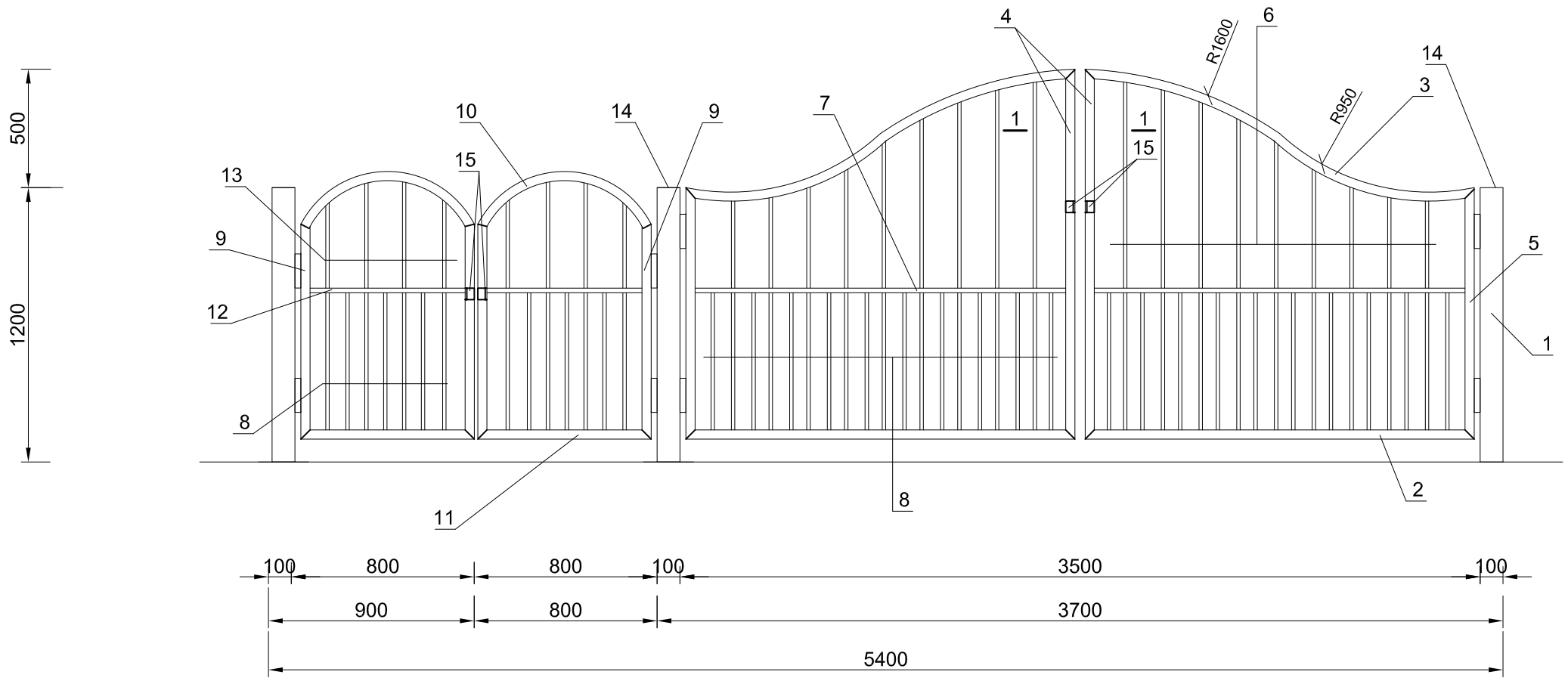

ԿՏՐՎԱԾՔ 1 - 1

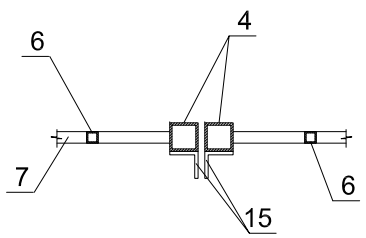

ԿԱՆԳՆԱԿԻ ՀԻՄՔԻ ԿՏՐՎԱԾՔ

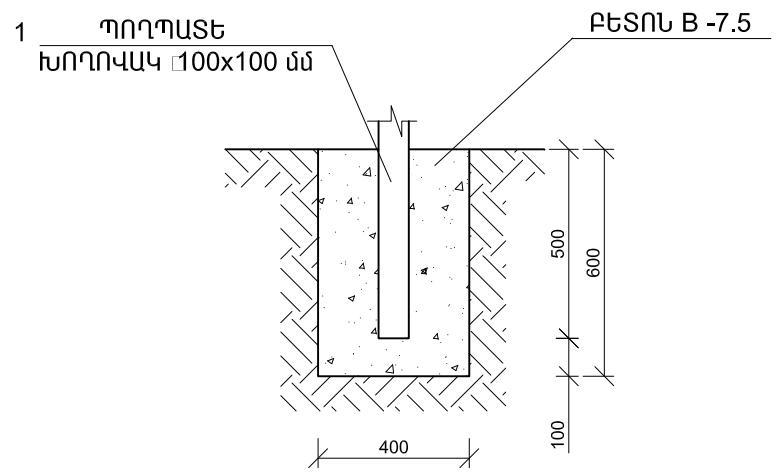

ԾԱՆՈԹՈՒԹՅՈՒՆ

1. ՄԵՏԱՂԱԿԱՆ ԷԼԵՄԵՆՏՆԵՐԻ ԵՌԱԿՑՈՒՄՆ ԻՐԱԿԱՆԱՑՆԵԼ

 Э-42 ՏԻՊԻ ԷԼԵԿՏՐՈԴՈՎ

Տնօրեն	Ռ. Քոչարյան		ԱԼԱՎԵՐԴԻ ՔԱՂԱՔԻ ԷՆԳԵԼՍ ՀԱՄԱՅՆՔԻ ԶԲՈՍԱՅԳՈՒ ՆՈՐՈԳՈՒՄ			
Ն Գ Ճ	Գ. Գուլանյան					
Կատարեց	Վ. Դանիելյան			ՓՈՒԼ	ԹԵՐԹ	ԹԵՐԹԵՐ
				Ա Ն	ԳՀ-	
			ՄԵՏԱՂԱԿԱՆ ԴԱՐՊԱՍ ՄԴ - 1: ԿՏՐՎԱԾՔ 1 - 1: ԿԱՆԳՆԱԿԻ ՀԻՄՔԻ ԿՏՐՎԱԾՔ:	"Ռոսա Քոնսալթինգ" ՍՊԸ		