ՄԵՏԱՂԱԿԱՆ ԴՌՆԱԿ ՄԴ-3

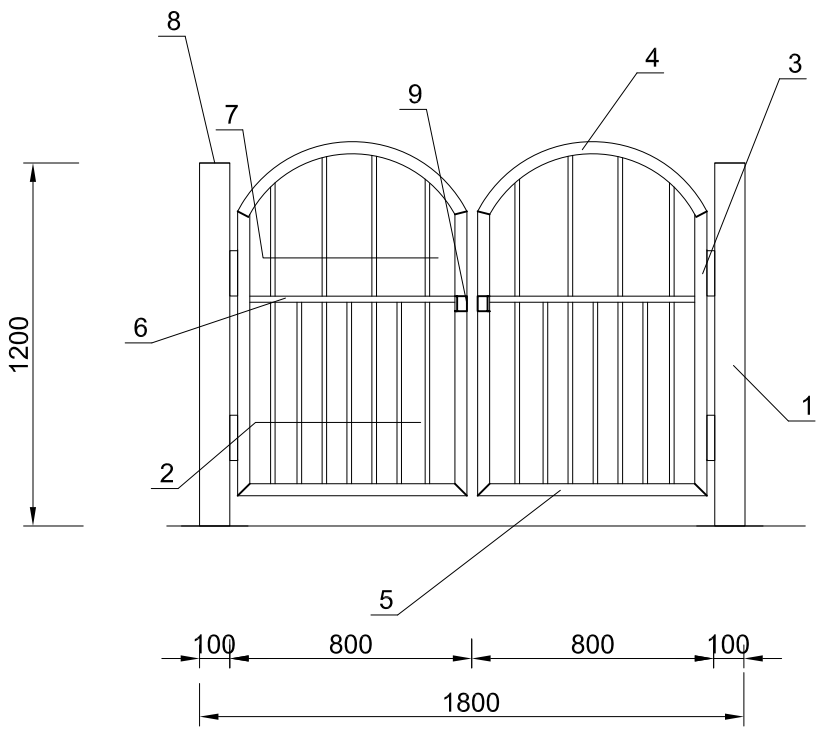

ԿԱՆԳՆԱԿԻ ՀԻՄՔԻ ԿՏՐՎԱԾՔ

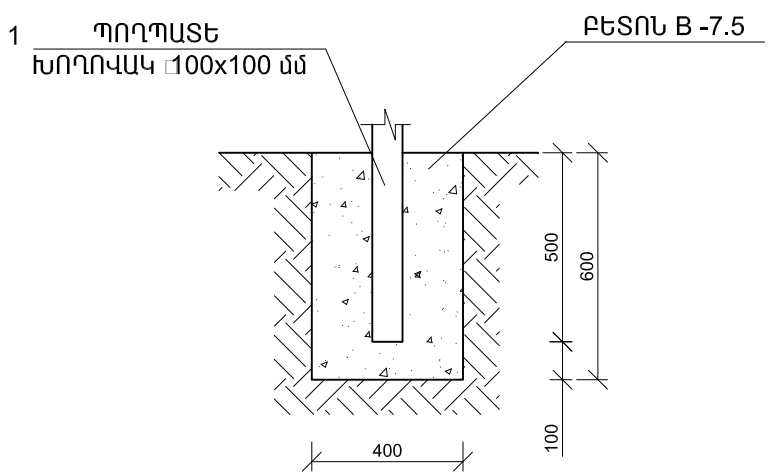

ՄԵՏԱՂԱԿԱՆ ԴՌՆԱԿ ՄԴ-3-ի ՆՅՈՒԹԵՐԻ ՄԱՍՆԱԳԻՐ

Հ /Հ	ԱՆՀՐԱԺԵՇՏ ՆՅՈՒԹԵՐԻ ԱՆՎԱՆՈՒՄԸ	ՉԱՓՄ. ՄԻԱՎ.	ՔԱՆԱԿԸ /1 ԷԼԵՄԵՆՏԻ ՀԱՄԱՐ/	ՔԱՆԱԿ	ԾԱՆՈԹՈՒԹՅՈՒՆ /ԲՈԼՈՐԻ ՀԱՄԱՐ/
1.	ՊՈՂՊԱՏԵ ԽՈՂՈՎԱԿ □100x100 մմ -1.70 մ	ԿԳ	31.0	2	62.0
2.	ՊՈՂՊԱՏԵ ԽՈՂՈՎԱԿ □20x20 մմ -0.6 մ	ԿԳ	0.7	14	9.8
3.	ՊՈՂՊԱՏԵ ԽՈՂՈՎԱԿ □40x40 մմ -0.90 մ	ԿԳ	3.6	8	28.8
4.	ՊՈՂՊԱՏԵ ԽՈՂՈՎԱԿ □40x40 մմ -0.95 մ	ԿԳ	3.8	4	15.2
5.	ՊՈՂՊԱՏԵ ԽՈՂՈՎԱԿ □40x40 մմ -0.75 մ	ԿԳ	3.0	4	12.0
6.	ՊՈՂՊԱՏԵ ԽՈՂՈՎԱԿ □20x20 մմ -0.7 մ	ԿԳ	0.8	4	3.2
7.	ՊՈՂՊԱՏԵ ԽՈՂՈՎԱԿ □20x20 ∑ L=1.70 մ	ԿԳ	2.0	4	8.0
8.	ՊՈՂՊԱՏԵ ԹԵՐԹ 100x5 –0.10 մ	ԿԳ	0.4	2	0.8
9.	ՊՈՂՊԱՏԵ ԱՆԿՅՈՒՆԱԿ L40x5 –0.05 մ	ԿԳ	0.2	2	0.4
10	ՄԵՏԱՂԱԿԱՆ ՇԽՆԻ	ՀԱՏ			4
11	ՄԵՏԱՂԱԿԱՆ ԷԼԵՄԵՆՏՆԵՐԻ ՅՈՒՂԱՆԵՐԿՈՒՄ ԵՐԿՈՒ ԱՆԳԱՄ	$Մ^2$			5.0
12	ՀԻՄՔԵՐԻ ՓՈՐՈՒՄ III ԿԱՐԳԻ ԳՐՈՒՆՏՆԵՐՈՒՄ	$Մ^3$			0.2
13	ՀԻՄՔԵՐԻ ԲԵՏՈՆԱՑՈՒՄ B-7.5	$Մ^3$			0.2
14	ԱՎԵԼՈՐԴ ԲՆԱՀՈՂԻ ՓՈՌՈՒՄ ՏԵՂՈՒՄ	$Մ^3$			0.2

ԾԱՆՈԹՈՒԹՅՈՒՆ

1. ԲՈԼՈՐ ՄԵՏԱՂԱԿԱՆ ԷԼԵՄԵՆՏՆԵՐԸ ՆԱԽԱՏԵՍՎԱԾ Է

ՅՈՒՂԱՆԵՐԿԵԼ ԵՐԿՈՒ ԱՆԳԱՄ

Տնօրեն	Ռ. Քոչարյան		ԱԼԱՎԵՐԴԻ ՔԱՂԱՔԻ ԷՆԳԵԼՍ ՀԱՄԱՅՆՔԻ ԶԲՈՍԱՅԳՈՒ ՆՈՐՈԳՈՒՄ			
Ն Գ Ճ	Գ. Գուլանյան					
Կատարեց	Վ. Դանիելյան			ՓՈՒԼ	ԹԵՐԹ	ԹԵՐԹԵՐ
				Ա Ն	ԳՀ-	
			ՄԵՏԱՂԱԿԱՆ ԴՌՆԱԿԻ ՄԴ-3: ԿԱՆԳՆԱԿԻ ՀԻՄՔԻ ԿՏՐՎԱԾՔ: ՆՅՈՒԹԵՐԻ ՄԱՍՆԱԳԻՐ	"Ռոսա Քոնսալթինգ" ՍՊԸ		