ԽՐԱՄՈՒՂՈՒ ԿՏՐՎԱԾՔ ՆԱԽԱԳԾՎՈՂ ԳԱԶԱՏԱՐՆԵՐԻ ՀԱՄԱՐ

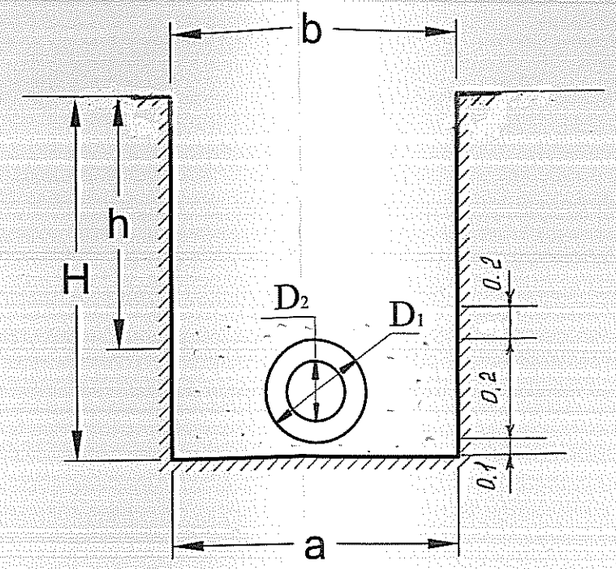

D1	D2	a	b	h	H
100	200	1.0	1.0	1.0	1.3

Պայմանական նշաններ

Գմ — Գոյություն ունեցող միջին ճնշման գազատար

Նախագծվող միջին ճնշման գազատար

Պաշտպանիչ պատյան

Հոր. 1:100 Ուղղ. 1:100	
ժեներա-երկրաբանական բնութագիր	
Քաստացի հողի նիշը, մ	
ռամուղու հատակի նիշը, մ	
ազատարի վերևի նիշը, մ	
դամուղու խորությունը, մ	
ազատարի ներքևի նիշը, մ	
նասյան բարձրությունը, մ	
Գազատարի տեսակը և մեկուսացման տիպը	Փ108×4, ԳՕՍՏ 10704-91 գերուժեղ մեկուսացում
թեքություն ‰ / հեռավորություն, մ	8.5 / 0.002
Հեռավորություն, մ	0.5 / 0.5 / 7
Ցցանշում	
Գազատարի հատակագիծ	

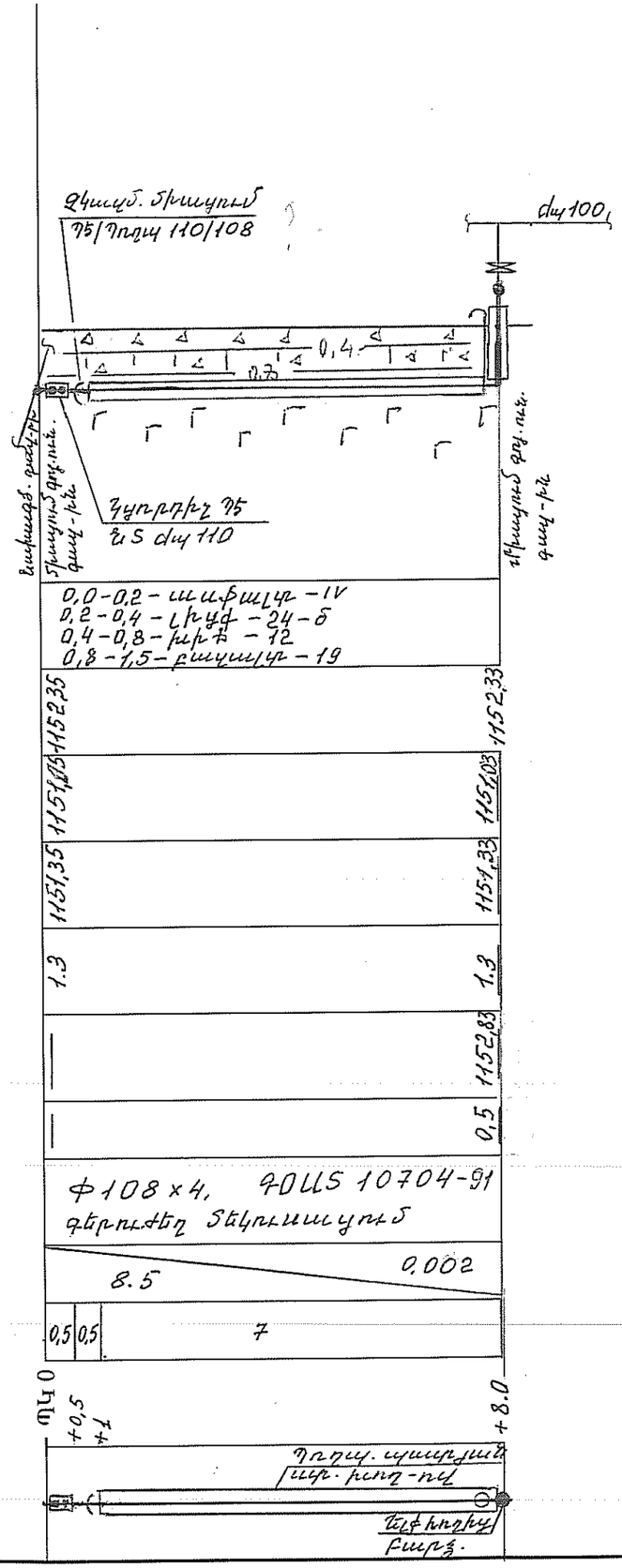

Պետի տեղ.	Ա.Վարդանյան			ՕԲՅԵԿՏ № 1/135-13 ԳՄ		
Գլխ. մասն.	Վ.Կազարովա			Երևանքաղաքի Բաշինջաղյան, Լենինգրադյան փողոցների, Ծիծերնակաբերդի խճուղու, Դալմայի Այգիների և Իսակովի պողոտայի d250 մմ պոլիէթիլենային գազատարների հատվածների վերատեղադրում		
Նախագծող	Ա.Հայրապետյան					
				Բաշինջաղյան, Լևոնյան փողոցների Մ/Ճ d100 գազ-ի ճուղավորում	Փուլ	Թերթ	Թերթեր
					ԱՆ	2	12
Պաշտոն	ԱԱՀ	Ստորագ.					
			05.	Երկայնական կտրվածք	«ՀայՌուսգազարդ»ՓԲԸ «Ինժեներական կենտրոն» մասնաճյուղ		
			2013				