ԽՐԱՄՈՒՂՈՒ ԿՏՐՎԱԾՔ ՆԱԽԱԳԾՎՈՂ ԳԱԶԱՏԱՐՆԵՐԻ ՀԱՄԱՐ

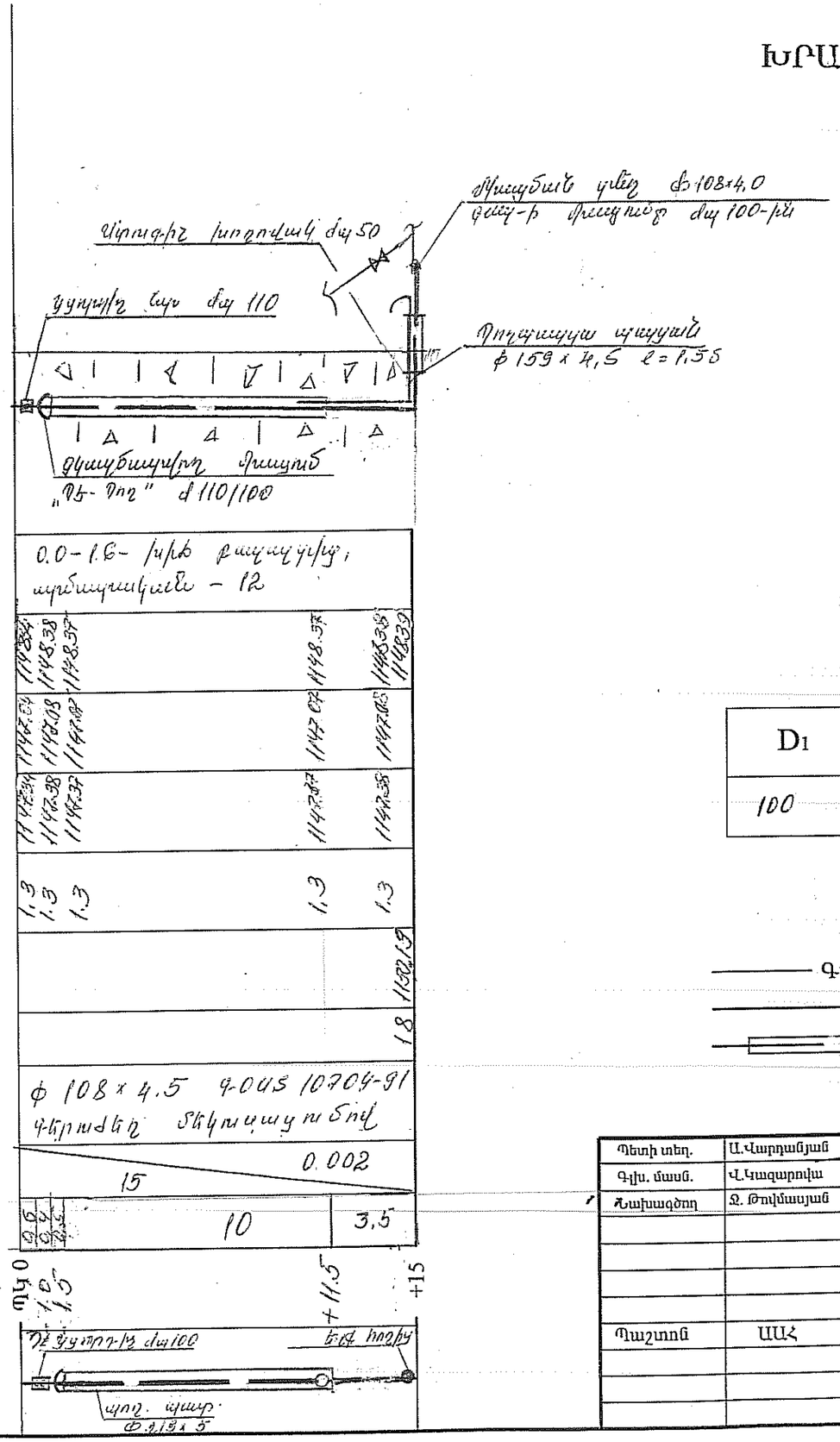

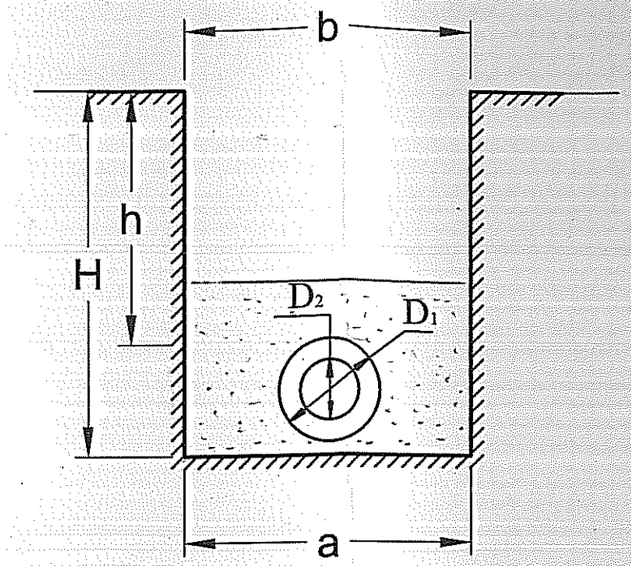

D1	D2	a	b	h	H
100	200	1.0	1.0.	1.0	1.3

Պայմանական նշաններ

- Գմ — Գոյություն ունեցող միջին ճնշման գազատար
- Նախագծվող միջին ճնշման գազատար
- Պաշտպանիչ պատյան

Պետի տեղ.	Ա.Վարդանյան		05.13
Գլխ. մասն.	Վ.Կազարովա		
Նախագծող	Ջ. Թումանյան		
Պաշտոն	ԱԱՀ	Ստորագ.	
			05.2013

ՕԲՅԵԿՏ № 1/135-13 ԳՄ „Բ"

Երևան քաղաքի Բաշինջաղյան, Լենինգրադյան փողոցների, Ծիծեռնակաբերդի խճուղու, Դալմայի Այգիների և Իսակովի պող-ի d250 մմ պոլիէթիլենային գազատարների ցյուղերի վթարային հատվածների վերատեղադրում

Բաշինջաղյան, Հակոբյան-փող-ի Մ/ճ d100 գազ-ի ցյուղավորում

Փուլ	Թերթ	Թերթեր
ԱՆ	4	12

Երկայնական կտրվածք

«ՀայՌուսգազարդ»ՓԲԸ «Ինժեներական կենտրոն» մասնաճյուղ