ԽՐԱՄՈՒՂՈՒ ԿՏՐՎԱԾՔ ՆԱԽԱԳԾՎՈՂ ԳԱԶԱՏԱՐՆԵՐԻ ՀԱՄԱՐ

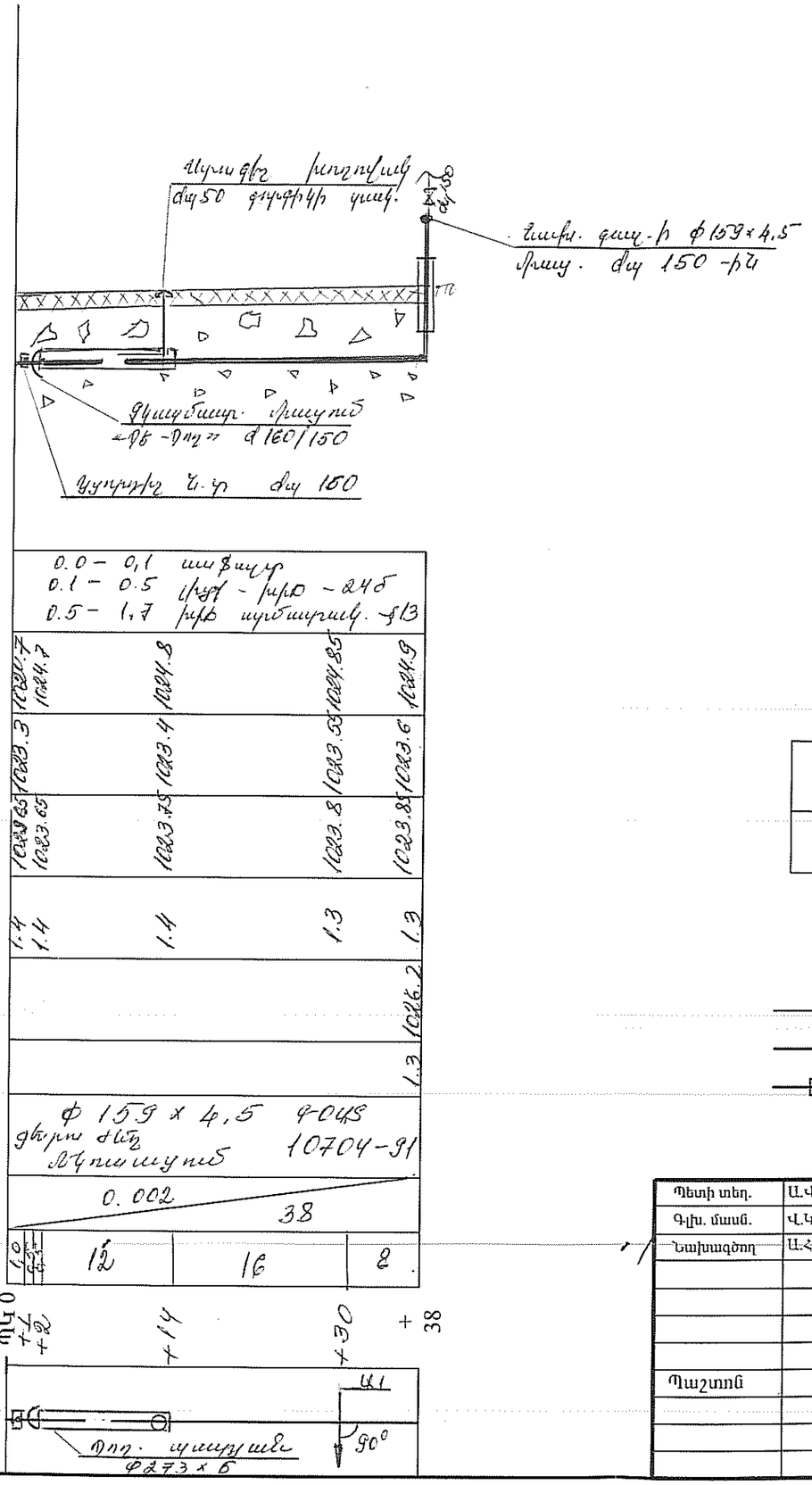

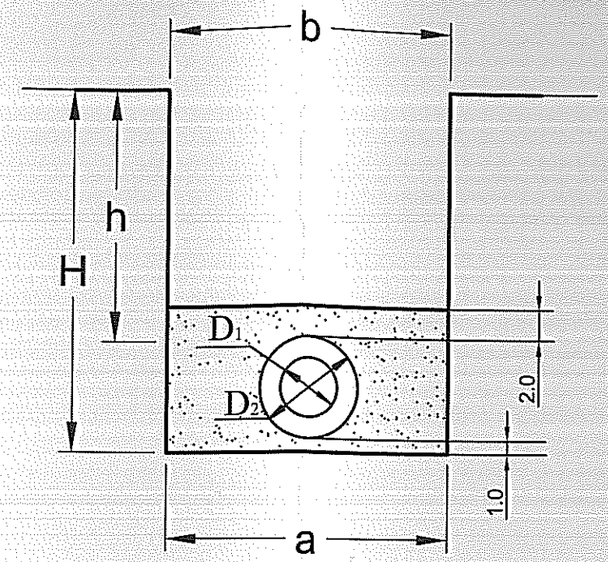

D1	D2	a	b	h	H
150	250	1.0	1.0	1.05	1.4

Պայմանական նշաններ

- Գ-մ — Գոյություն ունեցող միջին ճնշման գազատար
- Նախագծվող միջին ճնշման գազատար
- Պաշտպանիչ պատյան

Ս	Հոր. 1:500 Ուղղ. 1:100
Ինժեներա-երկրաբանական բնութագիր	
Փաստացի հողի նիշը, մ	1028 1027 1026 1025 1024 1023 1022 1021
Խրամուղու հատակի նիշը, մ	1023.3 1023.4 1023.85 1023.8 1023.85 1023.6
Գազատարի վերևի նիշը, մ	1023.65 1023.65 1023.75 1023.8 1023.85
Խրամուղու խորությունը, մ	1.4 1.4 1.4 1.3 1.3
Գազատարի ներքևի նիշը, մ	1026.2
Ենասյան բարձրությունը, մ	1.3
Գազատարի տեսակը և մեկուսացման տիպը	Ф 159 × 4,5 9-045 գերիր ՀԵԷ 10704-91 Մկուտատրամ
թեքություն ‰ / հեռավորություն, մ	0.002 / 38
Հեռավորություն, մ	12 16 8
Ցցանշում	
Գազատարի հատակագիծ	

Պետի տեղ.	Ա.Վարդանյան		
Գլխ. մասն.	Վ.Կազարովա		
Նախագծող	Ա.Հայրապետյան		
Պաշտոն	ԱԱՀ	Ստորագ.	
			05
			2013

ՕԲՅԵԿՏ № 1/135-13 ԳՄ

Երևան քաղաքի Բաշինջաղյան, Լենինգրադյան փողոցների, Ծիծերնակաբերդի խճուղու, Դալմայի Այգիների և Իսակովի պողոտայի d250 մմ պոլիէթիլենային գազատարների հատվածների վերատեղադրում

Սեբաստիա հյուրանոցի մոտ Մ/Ճ ժպ150 գազ-ի ճյուղավորում

Փուլ	Թերթ	Թերթեր
ԱՆ	8	12

Երկայնական կտրվածք

«ՀայՌուսգազարդ»ՓԲԸ «Ինժեներական կենտրոն» մասնաճյուղ