ԽՐԱՄՈՒՂՈՒ ԿՏՐՎԱԾՔ ՆԱԽԱԳԾՎՈՂ ԳԱԶԱՏԱՐՆԵՐԻ ՀԱՄԱՐ

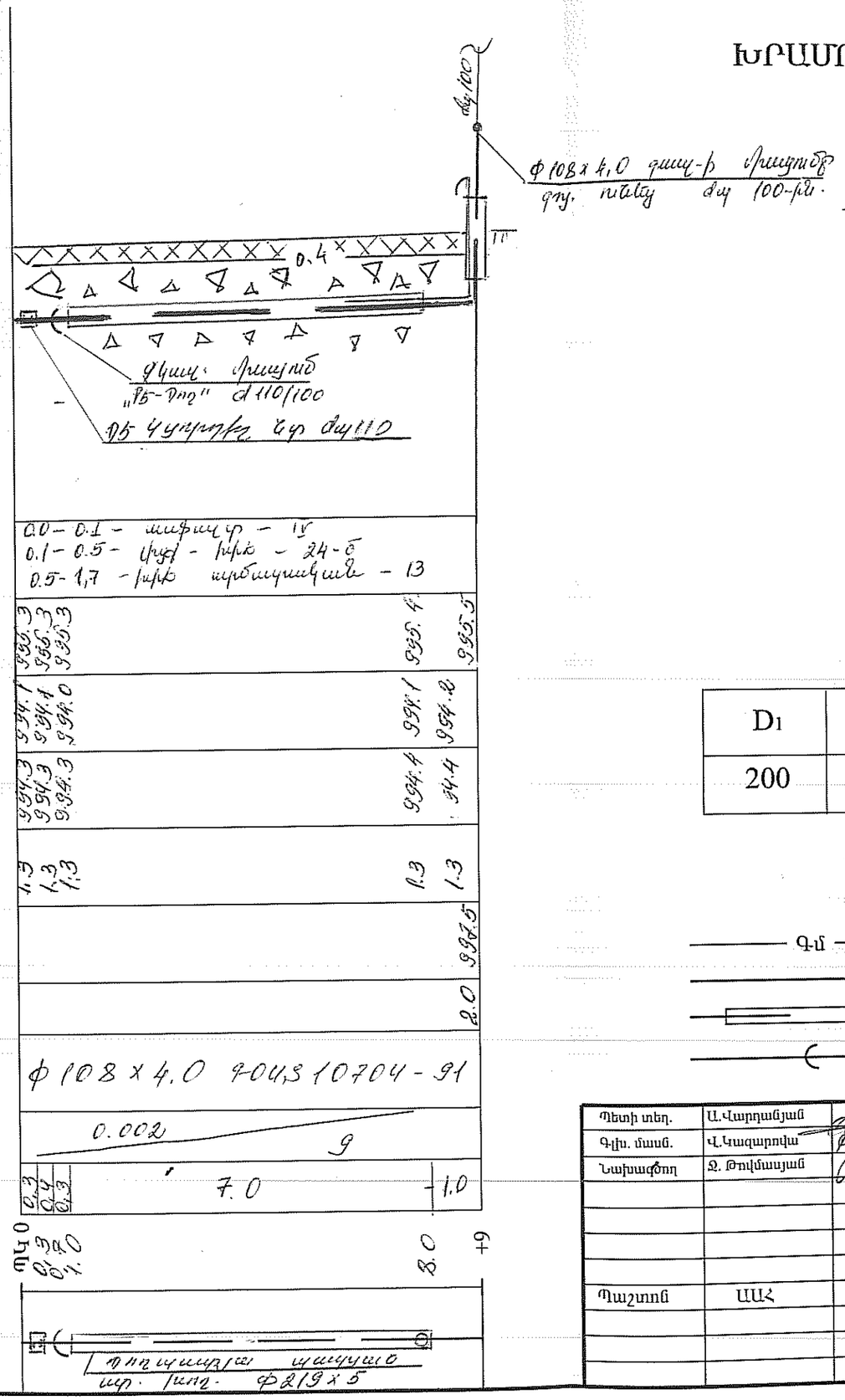

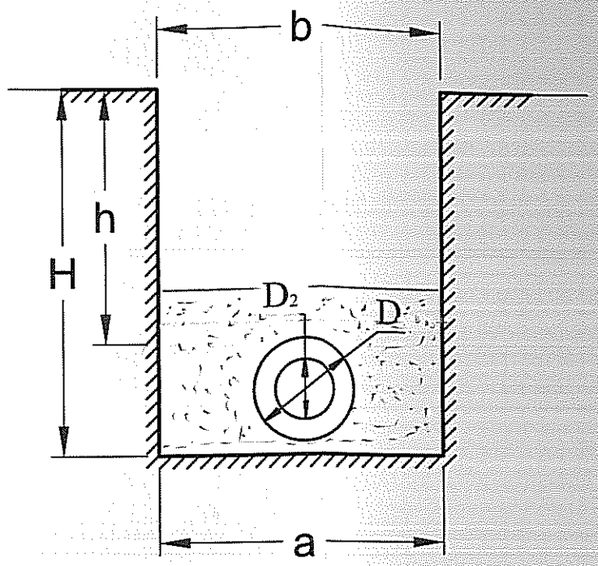

D1	D2	a	b	h	H
200	100	1.0	1.0	1.0	1.3

Պայմանական նշաններ

- Գմ — Գոյություն ունեցող միջին ճնշման գազատար
- Նախագծվող միջին ճնշման գազատար
- Պաշտպանիչ պատյան
- Չկազմատվող միացում "ՊԷ-Պող"

Հոր.	1:100
Ուղղ.	1:100
Ինժեներա-երկրաբանական բնութագիր	
Փաստացի հողի նիշը, մ	998 / 996 / 995 / 994 / 993 / 992
Խրամուղու հատակի նիշը, մ	995.3 / 995.3 / 995.3 / 995.5
Գազատարի վերևի նիշը, մ	994.7 / 994.4 / 994.0 / 993.7 / 993.2
Խրամուղու խորությունը, մ	994.3 / 994.3 / 994.3 / 994.4 / 994.4
Գազատարի ներքևի նիշը, մ	1.3 / 1.3 / 1.3 / 1.3 / 1.3
Հենասյան բարձրությունը, մ	993.5
Գազատարի տեսակը և մեկուսացման տիպը	2.0
թեքություն ‰ / հեռավորություն, մ	Ф108х4,0 ԳՕՍՏ 10704-91
Հեռավորություն, մ	0.002 / 9
Ցցանշում	0.3 / 0.4 / 0.3 / 7.0 / 1.0
Գազատարի հատակագիծ	

Պետի տեղ.	Ա.Վարդանյան		05.13
Գլխ. մասն.	Վ.Կազարովա		
Նախագծող	Ջ. Թովմասյան		
Պաշտոն	ԱԱՀ	Ստորագ.	
			05. 2013

ՕԲՅԵԿՏ № 1/135-13 ԳՄ „Խ"

Երևան քաղաքի Բաշինջաղյան, Լենինգրադյան փողոցների, Ծիծեռնակաբերդի խճուղու, Դալմայի Այգիների և Խսակովի պող-ի ժպ250 մմ պոլիէթիլենային գազատարների ճյուղերի վթարային հատվածների վերատեղադրում

Բրազիլիայի հրապարակի, մեկ կահույքի սրահի մոտ մ/ճ d100 գազ-ի ճյուղավորում

Փուլ	Թերթ	Թերթեր
ԱՆ	10	12

Երկայնական կտրվածք

«ՀայՌուսգազարդ»ՓԲԸ «Ինժեներական կենտրոն» մասնաճյուղ