Հերթատուր կարգաչափ

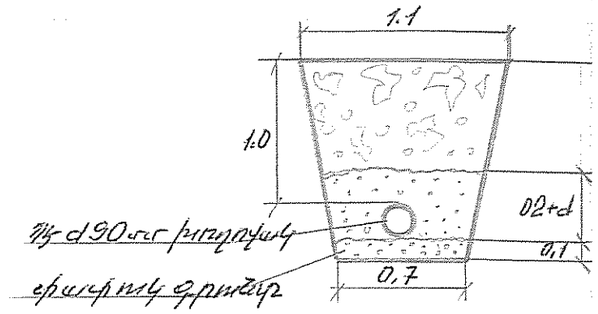

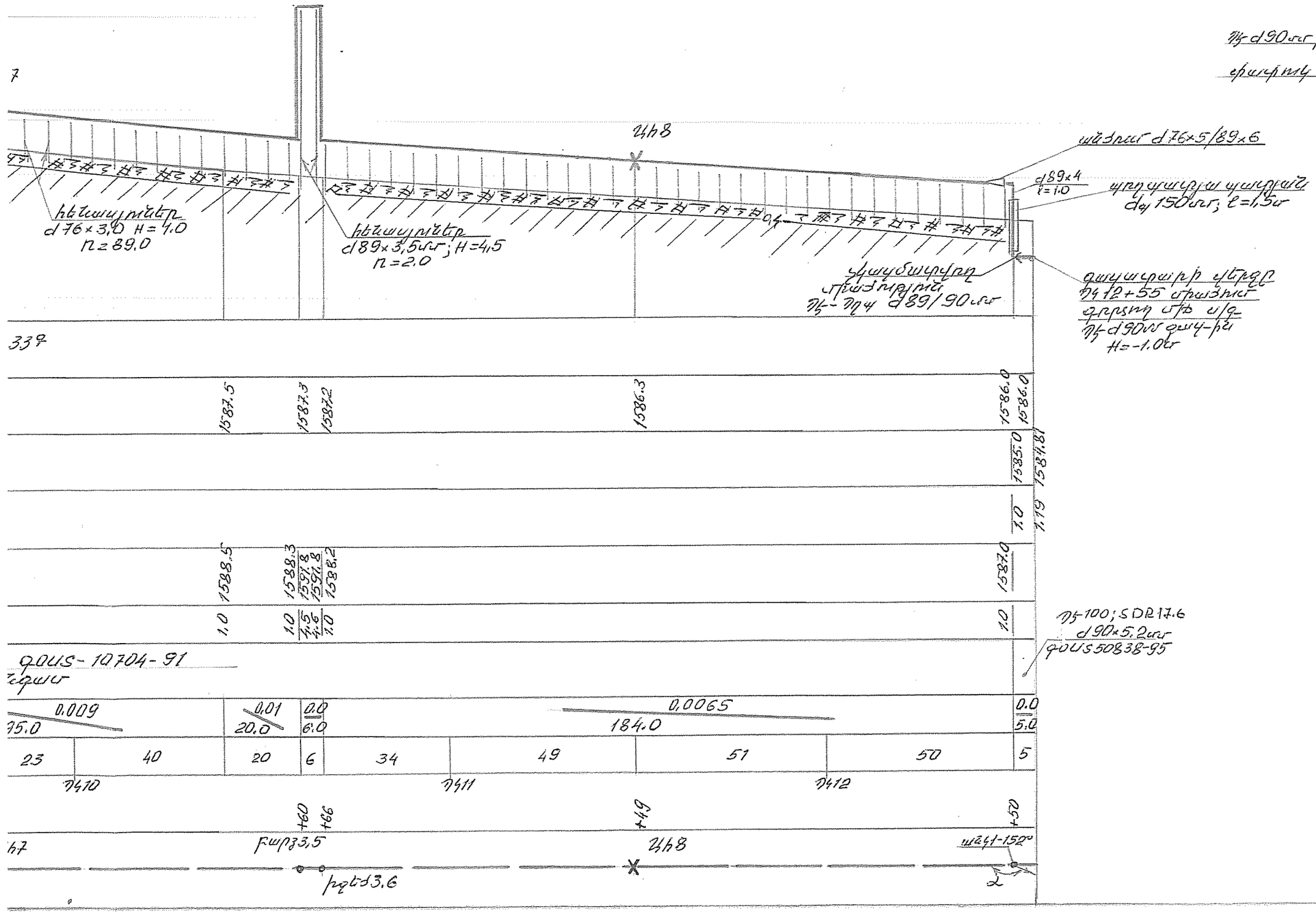

									ՕՐՅԱԿ № 17/091-14 ԳՍ				Փուլ	Էջերի թիվ
									Արագածոտնի մարզի Հացաշեն գյուղ տանող ներքին կոմունիկացիաների վերակառուցում					
Գլխ. մասն.	Ս.Գարդանյան													
Գլխ. մասն.	Ժ.Վարդիկյան													
Նախագծող	Լ.Գիլանցյան													
Երկրաբան	Ս.Սիրաշյան													