ՃԱԿԱՏ Մ1:25

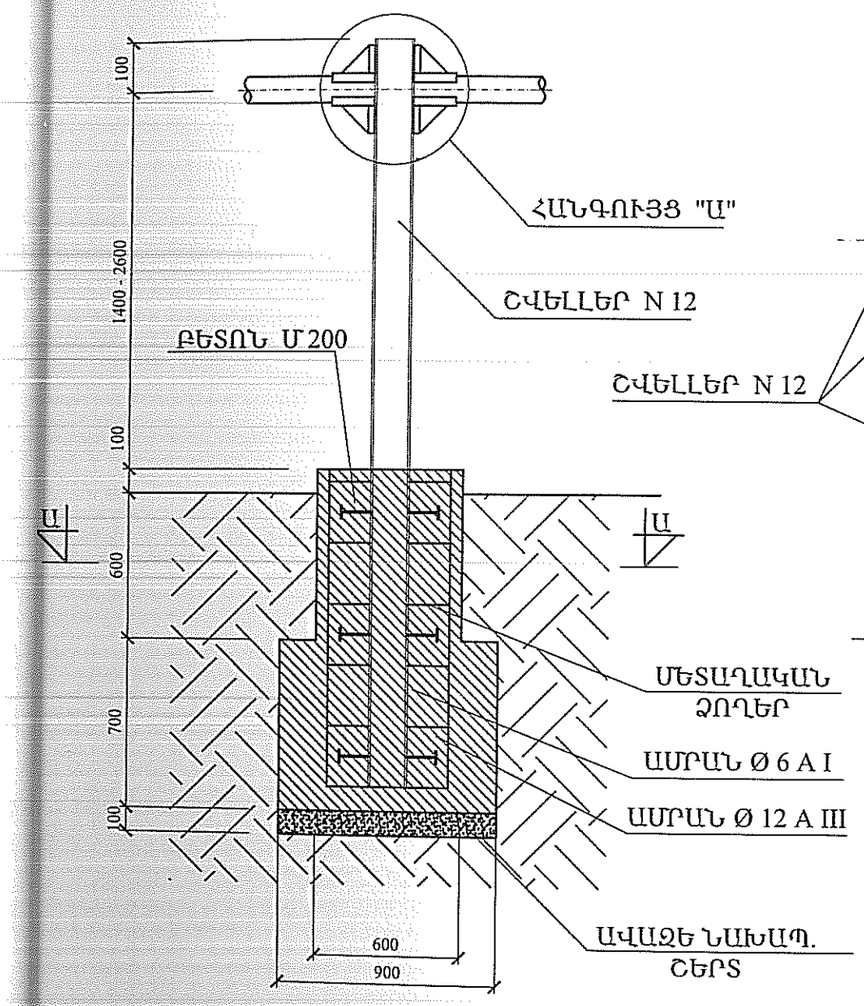

ԿՏՐՎԱԾՔ Ա-Ա

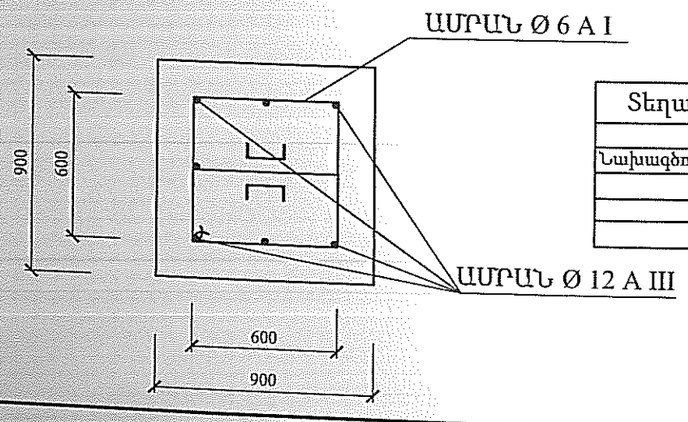

ՀԱՆԳՈՒՅՑ "Ա" Մ1:5

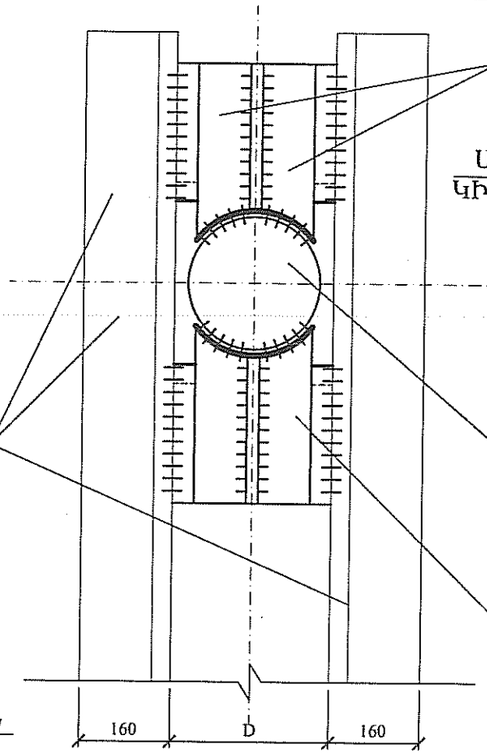

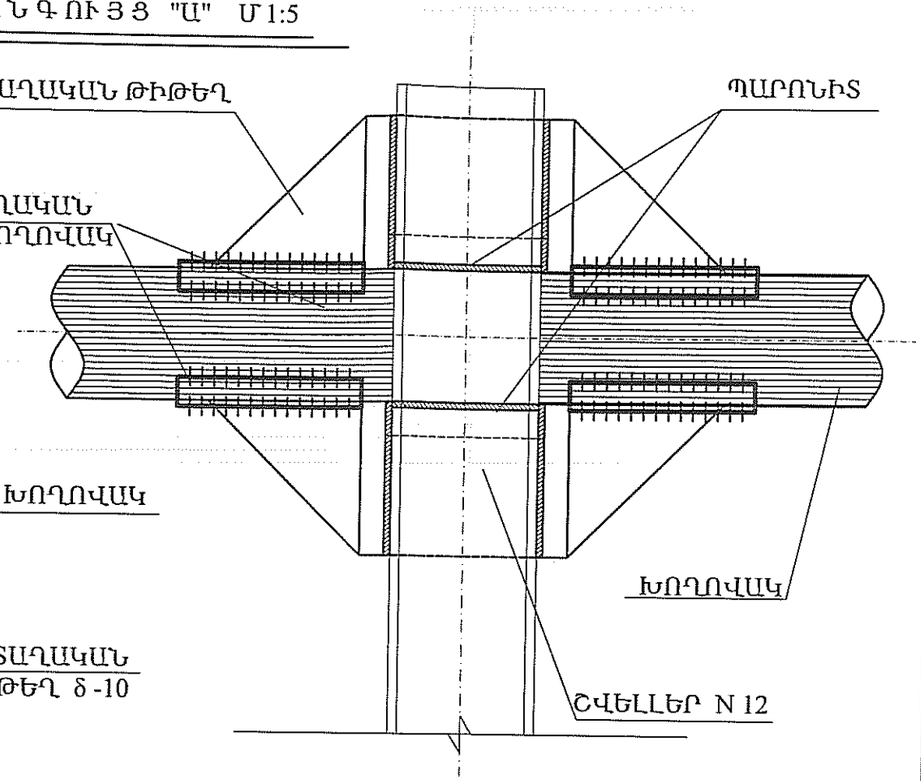

№	Գազատարի H - ն, մ	Հենասյուն/ մ/կգ	Բետոն մ³	Ամրան մ/կգ	Պողպատյա թիթեղ, մ²/կգ	Կիսախողովակ, հատ/կգ	Պարոնիտ, կգ	Գրունտ, կգ	
1	H=0.5	3.9 / 41.0	0.82	Ø 12 A III 12.4/11.1	0.15 / 0.7	4 / 1.7	0.5	1.15	Σ 57.5
				Ø 6 A I 13 /3.0					
2	H=1.0	4.9 / 51.0	0.82		0.15 / 0.7	4 / 1.7	0.5	1.15	Σ 67.5
3	H=1.5	5.9 / 61.4	0.82		0.15 / 0.7	4 / 1.7	0.5	1.15	Σ 77.8
4	H=2.0	6.9 / 71.8	0.82		0.15 / 0.7	4 / 1.7	0.5	1.15	Σ 88.2
5	H=2.5	7.9 / 82.2	0.82		0.15 / 0.7	4 / 1.7	0.5	1.15	Σ 98.7

Տեղակապ №17/091-14 ԳՄ			
Նախագծող	Ն.Պիվազյան		

Բաժնի պետ	Ս.Հարթենյան			
Գլխ. մասն.	Վ.Կազարովա			ԱՆՇԱՐԺ ՀԵՆԱՐԱՆ
Նախագծող	Ա.Աղալարյան			
Պաշտոն	Ա. Ա. Հ.	Ստորագր.		

Փուլ	Թերթ	Թերթեր
ԱՆ		

ԱՆՇԱՐԺ ՀԵՆԱՐԱՆ

"ՀայՌուսգազարդ" ՓԲԸ "Ինժեներական կենտրոն" մասնաճյուղ

Формат А3