ՀԱԿԱՏ Մ 1:25

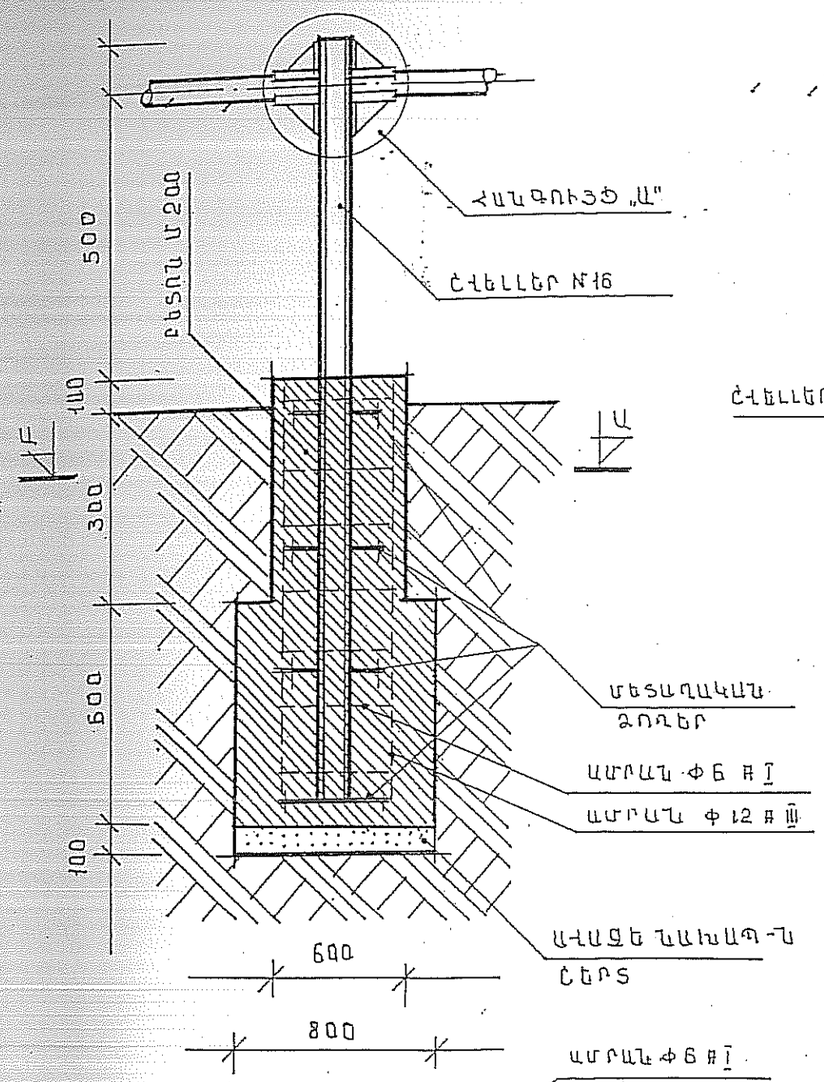

ՀԱՆԳՈՒՅՑ „Ա" Մ 1:5

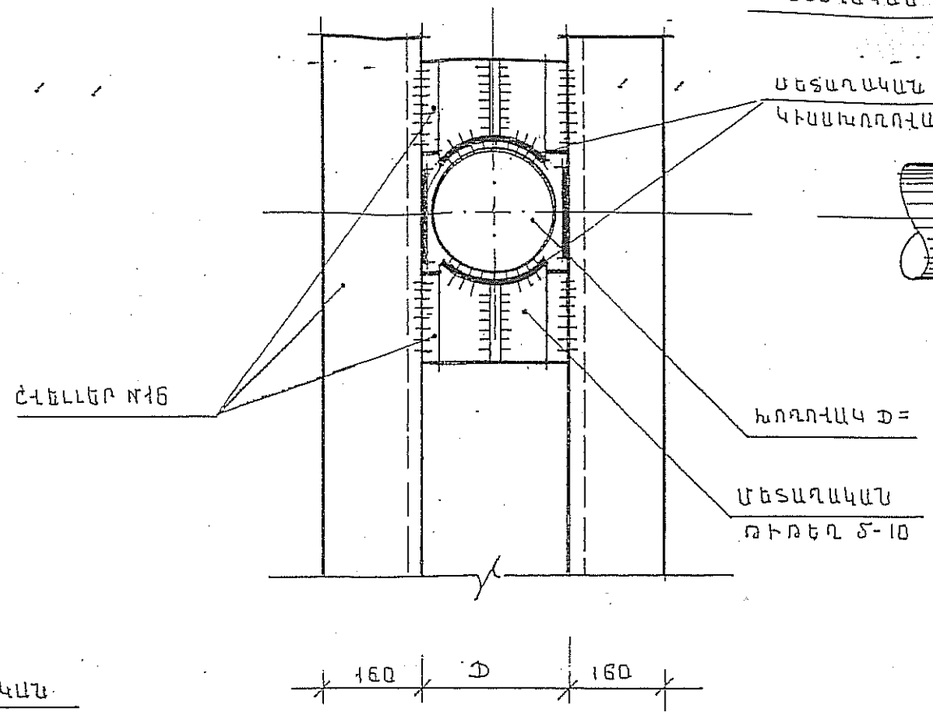

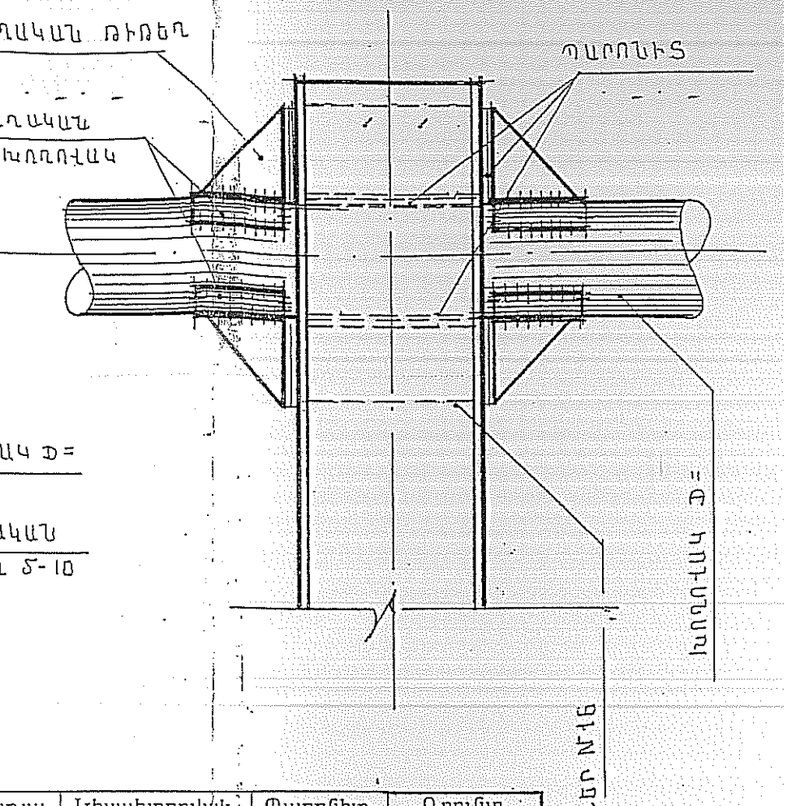

№	Գազատարի D-ն, մմ	Հենասյուն մ/կգ	Բետոն մ³	Ամրան մ/կգ	Պողպատյա թիթեղ, մ²	Կիսախողովակ, հատ/կգ	Պարոնիտ, կգ	Գրունտ մ³
		3.4/48.3	0.53	Φ12 A III 8.2/7.4	0.15	4/0.4	0.5	0.64
				Φ6 A I 8.8/2.0				

≈ 57,85

ԿՏՐՎԱԾՔ Ա-Ա

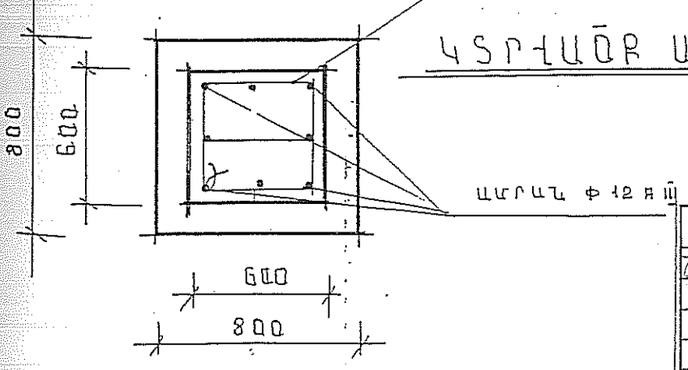

Привязан 10/123-11			
Должн.	Ф.И.О.	Подпись	Дата

Բաժնի պետ	Ս.Հարթենյան		
Գլխ. մասն.	Վ.Կազարովա		
Նախագծող	Ա. Աղալարյան		
Պաշտոն	Ա. Ա. Հ.	Ստորագ.	

ԱՆՇԱՐԺ ՀԵՆԱՐԱՆ

Փուլ	Թերթ	Թեր
ԱՆ		

ԱՆՇԱՐԺ ՀԵՆԱՐԱՆ

«ՀայՌուսգազարդ» Փ
«Ինժեներական կենտր
մասնաճյուղ