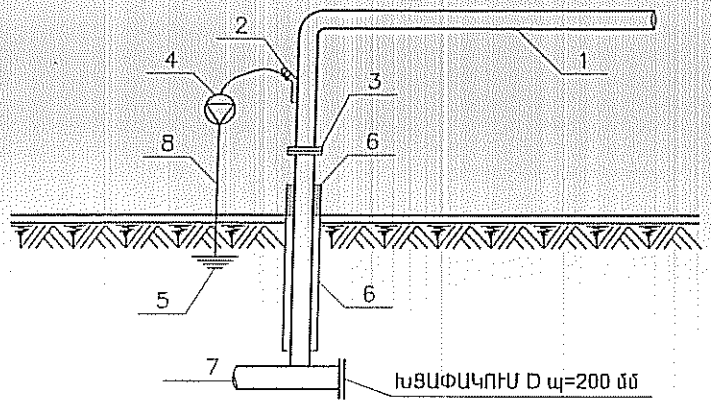

1. ՎԵՐԳԵՏՆՅԱ ԳԱԶԱՏԱՐ D պ = 219 մմ
2. ԿԱԲԵԼԸ ԳԱԶԱՏԱՐԻՆ ՄԻԱՑՄԱՆ ՀԱՆԳՈՒՅՑ
3. ՄԵԿՈՒՍԻՉ ԿՑԱՇՈՒՐԹ D պ = 200 մմ
4. ԹԱՓԱՌՈՂ ՀՈՍԱՆՔՆԵՐԻ ՄՈՒՏՔԸ ՓԱԿԵԼՈՒ ՀԱՄԱՐ ՍԲՀՅ - 10 ԲԼՈԿ
5. ՊԱՇՏՊԱՆԻՉ ՀՈՂԱՆՑՈՒՄ ՊՈՂՊԱՏՅԱ ՁՈՂԵՐԻՑ d = 20 մմ l = 5.0 մ
6. ՊՈՂՊԱՏՅԱ ՊԱՇՏՊԱՆԻՉ ՊԱՏՅԱՆ D պ = 273 մմ
7. ՍՏՈՐԳԵՏՆՅԱ ԳԱԶԱՏԱՐ
8. ՇՈՒՆՏ AAШB - 1x25 մմ² l = 3.0 մմ

Հ/Հ	ԱՆՎԱՆՈՒՄԸ	ՉԱՓՄԱՆ ՄԻԱՎՈՐԸ	ՔԱՆԱԿ	ԾԱՆՈԹՈՒԹ.
8	ՀՍԿԻՉ ԽՈՂՈՎԱԿ D պ = 25 մմ	գ.մ.	2.0	
7	ՇՈՒՆՏ AAШB - 1 x 25 մմ	գ.մ.	3.0	
6	ՊԱՏՅԱՆԻ ԳԵՐՈՒԺԵՂԱՑՎԱԾ ՄԵԿՈՒՍԱՑՈՒՄ D պ = 273 մմ	գ.մ.	1.5	
5	ՊՈՂՊԱՏՅԱ ՊԱՇՏՊԱՆԻՉ ՊԱՏՅԱՆ D պ = 273 մմ	գ.մ.	1.5	
4	ՊԱՇՏՊԱՆԻՉ ՀՈՂԱՆՑՈՒՄ ՊՈՂՊԱՏՅԱ ՁՈՂԵՐԻՑ d = 20 մմ l = 5.0 մ	հատ	1	
3	ԹԱՓԱՌՈՂ ՀՈՍԱՆՔՆԵՐԻ ՄՈՒՏՔԸ ՓԱԿԵԼՈՒ ՀԱՄԱՐ ՍԲՀՅ - 10 ԲԼՈԿ	հատ	1	
2	ՄԵԿՈՒՍԻՉ ԿՑԱՇՈՒՐԹ D պ = 200 մմ	հատ	1	
1	ԿԱԲԵԼԸ ԳԱԶԱՏԱՐԻՆ ՄԻԱՑՄԱՆ ՀԱՆԳՈՒՅՑ	հատ	1	

Խմբի ղեկավար			ՊԱՏՎԵՐ - 029/2009
Նախագծող		Ա.Մակունց	
Նախագծող		Գ.Խաչատրյան	ԼՈՌՈՒ ՄԱՐԶ ԼԵՋԱՆ ԳՅՈՒՂԻ Մ/Ճ ՍՏՈՐԳԵՏՆՅԱ ԳԱԶԱՏԱՐԻ ՎԹԱՐԱՅԻՆ ՀԱՏՎԱԾՆԵՐԻ ՎԵՐԱՏԵՂԱԴՐՄԱՆ ՆԱԽԱԳԻԾ
Տեղազննող		Ա. Եգանյան	
Ստուգող			

«ՀԱՅՈՒՍԳԱԶԱՐԴ» ՓԲԸ. «ԻՆԺԵՆԵՐԱԿԱՆ ԿԵՆՏՐՈՆ» ՄԱՍՆԱՃՅՈՒՂ ՆՀ ԲԱԺՆԻ ՎԱՆԱՁՈՐԻ ՆԱԽԱԳԾԱՅԻՆ ԽՈՒՄԲ	ՀԱՆԳՈՒՅՑ - Ա	ՓՈՒԼ	ԹԵՐԹ	ԹԵՐԹԵՐ
		ԳՄ	4	5